Հ Ա Յ Ա Ս Տ Ա Ն Ի   Հ Ա Ն Ր Ա Պ Ե Տ Ո Ւ Թ Յ Ո Ւ Ն

«Ա Մ Է Լ Ի» ՍՊԸ

ՊԱՏՎԻՐԱՏՈՒ՝ ԵՐԵՎԱՆԻ ՔԱՂԱՔԱՊԵՏԱՐԱՆ

ՊԱՅՄԱՆԱԳԻՐ՝ N ԵՔ-ԲՄԽԱՇՁԲ-25/33

Ա Շ Խ Ա Տ Ա Ն Ք Ա Յ Ի Ն   Ն Ա Խ Ա Գ Ի Ծ

ԳԻՐՔ 1
ԱՇԽԱՏԱՆՔԱՅԻՆ ԳԾԱԳՐԵՐ

«ՀՀ Երևան քաղաքի, Աջափնյակ վարչական շրջանի Շիրազի 32 շենքի բակային տարածքի հիմնանորոգման աշխատանքներ»

ԵՐԵՎԱՆ 2026

«ՀՀ Երևան քաղաքի, Աջափնյակ վարչական շրջանի Շիրազի 32 շենքի բակային տարածքի հիմնանորոգման աշխատանքներ»

Ա Շ Խ Ա Տ Ա Ն Ք Ա Յ Ի Ն Ն Ա Խ Ա Գ Ի Ծ

ԳԻՐՔ 1
ԱՇԽԱՏԱՆՔԱՅԻՆ ԳԾԱԳՐԵՐ

«ԱՄԷԼԻ» ՍՊԸ ՏՆՕՐԵՆ՝ Ա. Դավթյան

<u>ԲԱՑԱՏՐԱԳԻՐ</u>

Նախագծով կատարվել է «Աջափնյակ վարչական Շիրազի 32 շենքի բակային տարածքի հիմնանորոգման աշխատանքներ» աշխատանքային նախագիծը: Նախագիծը համապատասխանում է տվյալ ժամանակահատվածում ՀՀ-ում գործող նորմերին և ստանդարտներին:

Նախագծով նախատեսվում է իրականացնել հետևյալ հիմնական աշխատանքները.

<u>Քանդման և ապամոնտաժման աշխատանքներ</u>

Քանդել գոյություն ունեցող ասֆալտբետոնյա շերտը իր նախաշերտով: Իրականացնել բետոնյա եզրաքարերի, հիմքերի քանդման աշխատանքներ: Ապամոնտաժել մետաղյան ցանկապատերը, մետաղական շինությունները, մետաղական հենասյուները:

<u>Կառուցողական աշխատանքներ</u>

Տեղադրել նոր բազալտե եզրաքարեր 300x150մմ և 200x100մմ չափերով: Կազմակերպել անցումներ բետոնե ձևավոր սալերով /տոմետ/: Տեղադրել նոր նստարաններ, աղբամաններ: Կառուցել մանկական խաղահրապարակ և մարզահրապարակ՝ միաձույլ ռետինե հատակով, տեղադրել նոր մանկական խաղասարքեր և մարզասարքեր: Կառուցել նոր ֆուտբոլի/բասկետբոլի մարզադաշտ՝ ռետինե միաձույլ հատակով: Մարզադաշտի պարագծով կառուցել մետաղական ցանկապատ:

Նախատեսել արտաքին լուսավորության ցանցի և ոռոգման ցանցի ընդլայնում:

<u>Ուշադրություն</u>

Շինարարական աշխատանքների կազմակերպումը և անվտանգության ապահովումը պետք է համապատասխանի "Правила охраны труда при строительстве ремонте и содержании автомобильных дорог 1993-01-01" նորմատիվային փաստաթղթին:
Ճանապարհային նշանների նշագծումն ու տեղադրումն իրականացնել համաձայն ГОСТ Р 52289-2000:

ՀՀ օրենսդրությամբ շրջանառության մեջ դրված մանկական խաղահրապարակների շահագործվող սարքավորումները տեղադրելիս պետք է ապահովված լինեն դրանց անվտանգ շահագործումը և համապատասխանեն ԵՏՄ ստանդարտներին:

1. Մասնակիցների «Աշխատանքային ռեսուրսներ» և «Տեխնիկական միջոցներ», «Մասնագիտական փորձառություն» որակավորման չափանիշներին ներկայացվող պահանջները

- «Աշխատանքային ռեսուրսներ» որակավորման չափանիշ - մասնակցի աշխատակազմում պետք է ընդգրկված լինեն առնվազն՝

Հ/Հ	Անվանումը	/որակավորումը, ոլորտը/	Քանակը /մարդ/	Աշխատանքային փորձ
1	Աշխղեկ	բարձրագույն կրթությամբ ինժեներ-շինարար / քաղացիական և արդյունաբերական շինարարություն	1	3 տարի
2	Զոդող	ցանկացած	1	3 տարի
3	Ծեփագործ	ցանկացած	1	3 տարի
4	Հարդարման աշխատանքների մասնագետ (ներկարար)	ցանկացած	1	3 տարի
5	Սանտեխնիկ	ցանկացած	1	3 տարի
6	Էլեկտրիկ	ցանկացած	1	3 տարի
7	Բանվոր	ցանկացած	2	-

«Տեխնիկական միջոցներ» որակավորման չափանիշ – մասնակիցը պետք է ունենա հետևյալ տեխնիկական միջոցները.

Տեխնիկական միջոցի անվանումը	Տիպը	Պահանջվող քանակը
Ավտոինքնաթափ, բեռն. առնվազն 8տ	ցանկացած	1
Եռակցման ագրեգատ	ցանկացած	1
Հետահատ մուրճ	ցանկացած	2
Ձեռքի հարվածամուրճ	ցանկացած	2

§Աջափնյակ վարչական Շիրազի 32 շենքի բակային տարածքի հիմնանորոգման աշխատանքներ¦			
Þ ÆÜ² ð² ð² Î ² Ü ² ÞÊ ² î ² ÜøÜº ðÆÎ ² î ² ðØ² Ü Ä² Ø² Ü² Î ² òà ôÚò			
² ÞÊ ² î ² ÜøÜº ðÆ² Üì ² Üà ôØÀ	Þ ÆÜ² ð² ð² Î ² Ü ² ÞÊ ² î ² ÜøÜº ðÆÎ ² î ² ðØ² Ü Ä² Ø² Ü² Î ² òà ôÚòÀ Àêî ² ØÆÜº ðÆ/Øº Î ´ ² Ä² Üà ôØÀª 30 ú ð/		
	1 /30 ú ð/	2 /30 ú ð/	3 /30 ú ð/
Þ ÆÜ. Øà Üî ² Ä² ÚÆÜ ² ÞÊ ² î ² ÜøÜº ðÆ Ü² Ê ² ä ² î ð² ê î Ø² Ü ² ÞÊ ² î ² ÜøÜº ð			
ø ² Ü¸ Ø² Ü ² ÞÊ ² î ² ÜøÜº ð			
Î ² è à ôòØ² Ü ² ÞÊ ² î ² ÜøÜº ð			
Ð² Úì Ü² ´ º ðì ² Ì Âº ðà ôÂ Úà ôÜÜº ðÆì º ð² òØ² Ü, î ² ð² Ì ø ÆØ² ø ðØ² Ü ² ÞÊ ² î ² ÜøÜº ð			
² ÜÐð² Äº Þî ö ² êî ² ÂÔÂº ðÆÜ² Ê ² ä ² î ð² êî à ôØ, Þ² Ð¶ à ðÌ Ø² Ü Ð ÜÒÜà ôØ			

<u>ՀԻՄՆԱԿԱՆ ԼՐԱԿԱԶՄԻ ԱՇԽԱՏԱՆՔԱՅԻՆԳԾԱԳՐԵՐԻ ՑԱՆԿ</u>

Հ/Հ	ԱՇԽԱՏԱՆՔԻ ԱՆՎԱՆՈՒՄԸ	Թերթի համարը
1	ԲԱՑԱՏՐԱԳԻՐ, ԱՆՎԱՆԱՑԱՆԿ, ՏԵԽՆԻԿԱԿԱՆ ՄԱՍՆԱԳԻՐ, ԺԱՄԱՆԱԿԱՑՈՒՅՑ	ՃՇ-1
2	ՏԱՐԱԾՔԻ ԻՐԱՎԻՃԱԿԱՅԻՆ ՀԱՏԱԿԱԳԻԾ, Մ 1:2000	ՃՇ-2
3	ՏԱՐԱԾՔԻ ԻՐԱՎԻՃԱԿԱՅԻՆ ՀԱՏԱԿԱԳԻԾ, Մ 1:500	ՃՇ-3
4	ԱՌԿԱ ՎԻՃԱԿԻ ՅԱՏԱԿԱԳԻԾ /ԾԱԾԿՈՒՅԹՆԵՐԻ ՄԱԿՆԱՆՇՄԱՄԲ ԵՎ ՉԱՓԱԴՐՄԱՄԲ/	ՃՇ-4
5	ԲԱՐԵԿԱՐԳՄԱՆ ՅԱՏԱԿԱԳԻԾ /ԾԱԾԿՈՒՅԹՆԵՐԻ ՄԱԿՆԱՆՇՄԱՄԲ /	ՃՇ-5
6	ԲԱՐԵԿԱՐԳՄԱՆ ՅԱՏԱԿԱԳԻԾ /ՉԱՓԱԴՐՄԱՄԲ/	ՃՇ-6
7	ԱՇԽԱՏԱՆՔԱՅԻՆ ԾԱՎԱԼՆԵՐ	ՃՇ-7
8	ԼԱՅՆԱԿԱՆ ԿՏՐՎԱԾՔՆԵՐ ԵԶՐԱՔԱՐԵՐԻ ՏԵՂԱԴՐՄԱՆ ԴԻՐՔԵՐՈՎ ԵՎ ՆԱԽԱՇԵՐՏԵՐՈՎ	ՃՇ-8
9	ԴԱՇՏԻ ՀԱՏԱԿԱԳԻԾ /ՉԱՓԱԴՐՄԱՄԲ, ԾԱԾԿՈՒՅԹՆԵՐԻ ՄԱԿՆԱՆՇՄԱՄԲ, ԿՏՐՎԱԾՔ, ՏԱՐՐԵՐԻ ՄԱՍՆԱԳԻՐ/	ՃՇ-9
10	ԲԱՍԿԵՏԲՈԼԻ ՎԱՀԱՆ ՆՅՈՒԹԱԾԱԽՍԻ ՄԱՍՆԱԳԻՐ	ՃՇ-10
11	ՄԵՏԱՂԱԿԱՆ ՑԱՆԿԱՊԱՏԻ ԴՐՎԱԳ H=4Մ, ՄԵՏԱՂԱԿԱՆ ԴՈՒՌ ՆՅՈՒԹԱԾԱԽՍԻ ՄԱՍՆԱԳԻՐ	ՃՇ-11
12	ՖՈՒՏԲՈԼԻ ԴԱՐՊԱՍ ՀԱՆԳՈՒՅՑ	ՃՇ-12
13	ՄԵՏԱՂԱԿԱՆ ՃԱՂԱՇԱՐԻ ԴՐՎԱԳ, ՀԱՆԳՈՒՅՑ «Ա», ՄԱՍՆԱԳԻՐ	ՃՇ-13
14	ԼՈՒՍԱՏՈՒՆԵՐԻ ՏԵՂԱԿԱՅՄԱՆ ՀԱՏԱԿԱԳԻԾ	ՃՇ-14
15	ԼՈՒՍԱՎՈՐՈՒԹՅԱՆ ՄԻԱԵՂՋՅՈՒՐ ԲԱՐՁԱԿՈՎ ՀԵՆԱՍՅԱՆ ՄՈՆՏԱԺՄԱՆ ՏԻՊԱՅԻՆ ԳԾԱԳԻՐ	ԷL-1
16	ԼՈՒՍԱՎՈՐՈՒԹՅԱՆ ԵՐԿԵՂՋՅՈՒՐ ԲԱՐՁԱԿՈՎ ՀԵՆԱՍՅԱՆ ՄՈՆՏԱԺՄԱՆ ՏԻՊԱՅԻՆ ԳԾԱԳԻՐ	ԷL-2
17	ԱՐԱԱՅԻՆ ԼՈՒՍԱՎՈՐՈՒԹՅԱՆ ԴԵԿՈՐԱՏԻՎ ՀԵՆԱՍՅՈՒՆ 4Մ, ԿՏՐՎԱԾՔ, ՄԱՍՆԱԳԻՐ	ԷL-3
17/1	ՈՌՈԳՈՒՄ	ԷL-4
16	ՇԻՆԱՐԱՐՈՒԹՅԱՆ ԿԱԶՄԱԿԵՐՊՈՒՄ	ՇԿ-1

2. Աշխատանքների կատարման համար պահանջվող լիցենզիան

աշխատանքների համար պահանջվում է հետևյալ լիցենզիայի տեսակները.
շինարարության իրականացում ըստ քաղաքաշինության հետևյալ ոլորտի՝
-ԲՆԱԿԵԼԻ ՀԱՍԱՐԱԿԱԿԱՆ ԵՎ ԱՐՏԱԴՐԱԿԱՆ
-ԷԼԵԿՏՐԱՄԱՏԱԿԱՐԱՐՄԱՆ
-ՋՐԱՄԱՏԱԿԱՐԱՐՄԱՆ ԵՎ ՋՐԱՀԵՌԱՑՄԱՆ

3. ԺԱՄԿԵՏՆԵՐ
Կապալի օբյեկտի, դրա առանձին մասերի (կոնստրուկցիաներ և այլն) և օգտագործված նյութերի երաշխիքային

Հ/Հ	Նյութերի տեսակները	Երաշխիքային նվազագույն ժամկետ (տարի)
1	Մետաղ	30
2	Ապակի	5
3	Մետաղապլաստ	10
4	Հատակներ և դրանց առանձին նյութեր և շինվածքներ	10
5	Գաջ	20
6	Ցեմենտ	20
7	Ավազ	20
8	Երեսպատման սալեր	10
9	Պոլիպրոպիլենային խողովակ	30
10	Մալուխ	25

ՆԱԽԱԳԾԱՅԻՆ ԸՆԿԵՐՈՒԹՅՈՒՆ՝

«ԱՄԷԼԻ» ՍՊԸ
«AMELI» LLC

ՆԱԽԱԳԾԻ ՀԱՍՑԵ՝

Աջափնյակ վարչական Շիրազի 32 շենքի բակային տարածքի հիմնանորոգման աշխատանքներ

ՆԱԽԱԳԾԻ ԱՆՎԱՆՈՒՄԸ՝

ԲԱՑԱՏՐԱԳԻՐ, ԱՆՎԱՆԱՑԱՆԿ, ՏԵԽՆԻԿԱԿԱՆ ՄԱՍՆԱԳԻՐ, ԺԱՄԱՆԱԿԱՑՈՒՅՑ

ԹԵՐԹ՝	ԹԵՐԹԵՐ՝	ՄԱՍՇՏԱԲ՝
ՃՇ-1	18	1:150
ՏՆՕՐԵՆ՝	Ա.ԴԱՎԹՅԱՆ	
ՆԱԽԱԳԾՈՂ՝	Ա. ԹԱԴԵՎՈՍՅԱՆ	
ՍՏՈՒԳԵՑ՝	Ա.ԴԱՎԹՅԱՆ	

ՏԱՐԱԾՔԻ ԻՐԱՎԻՃԱԿԱՅԻՆ ՀԱՏԱԿԱԳԻԾ, Մ 1:2000

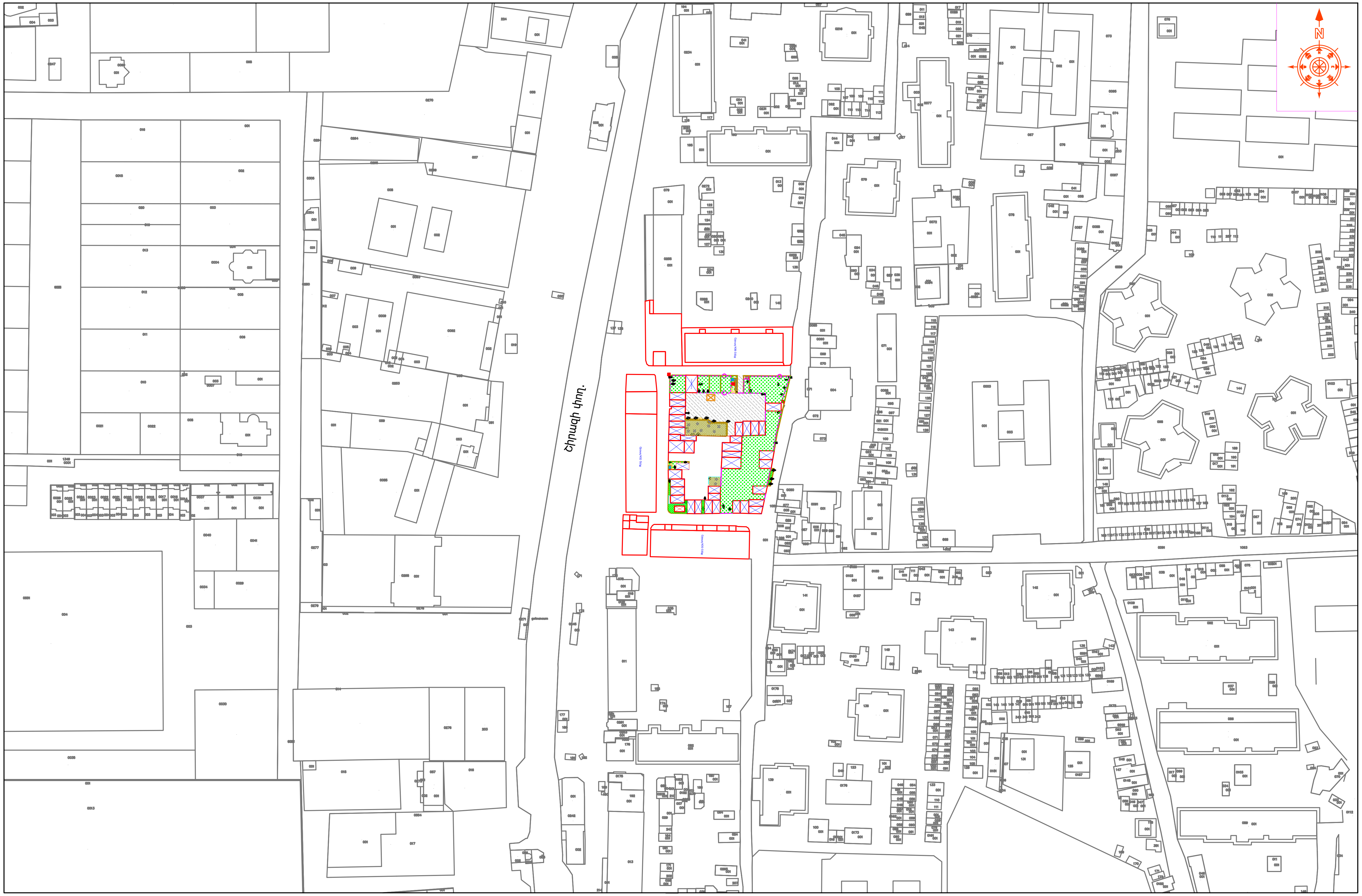

ՆԱԽԱԳԾԱՅԻՆ ԸՆԿԵՐՈՒԹՅՈՒՆ՝

«ԱՄԵԼԻ» ՍՊԸ
«AMELI» LLC

ՆԱԽԱԳԾԻ ՀԱՍՑԵ՝

Աջափնյակ վարչական Շիրազի 32 շենքի բակային տարածքի հիմնանորոգման աշխատանքներ

ՆԱԽԱԳԾԻ ԱՆՎԱՆՈՒՄԸ՝

ՏԱՐԱԾՔԻ ԻՐԱՎԻՃԱԿԱՅԻՆ ՀԱՏԱԿԱԳԻԾ 1:2000

ԹԵՐԹ՝	ԹԵՐԹԵՐ՝	ՄԱՍՇՏԱԲ՝
ՃՇ-2	18	1:150

ՏՆՕՐԵՆ՝	Ա.ԴԱՎԹՅԱՆ	
ՆԱԽԱԳԾՈՂ՝	Ա. ԹԱԴԵՎՈՍՅԱՆ	
ՍՏՈՒԳԵՑ՝	Ա.ԴԱՎԹՅԱՆ	

ՏԱՐԱԾՔԻ ԻՐԱՎԻՃԱԿԱՅԻՆ ՀԱՏԱԿԱԳԻԾ, Մ 1:1000

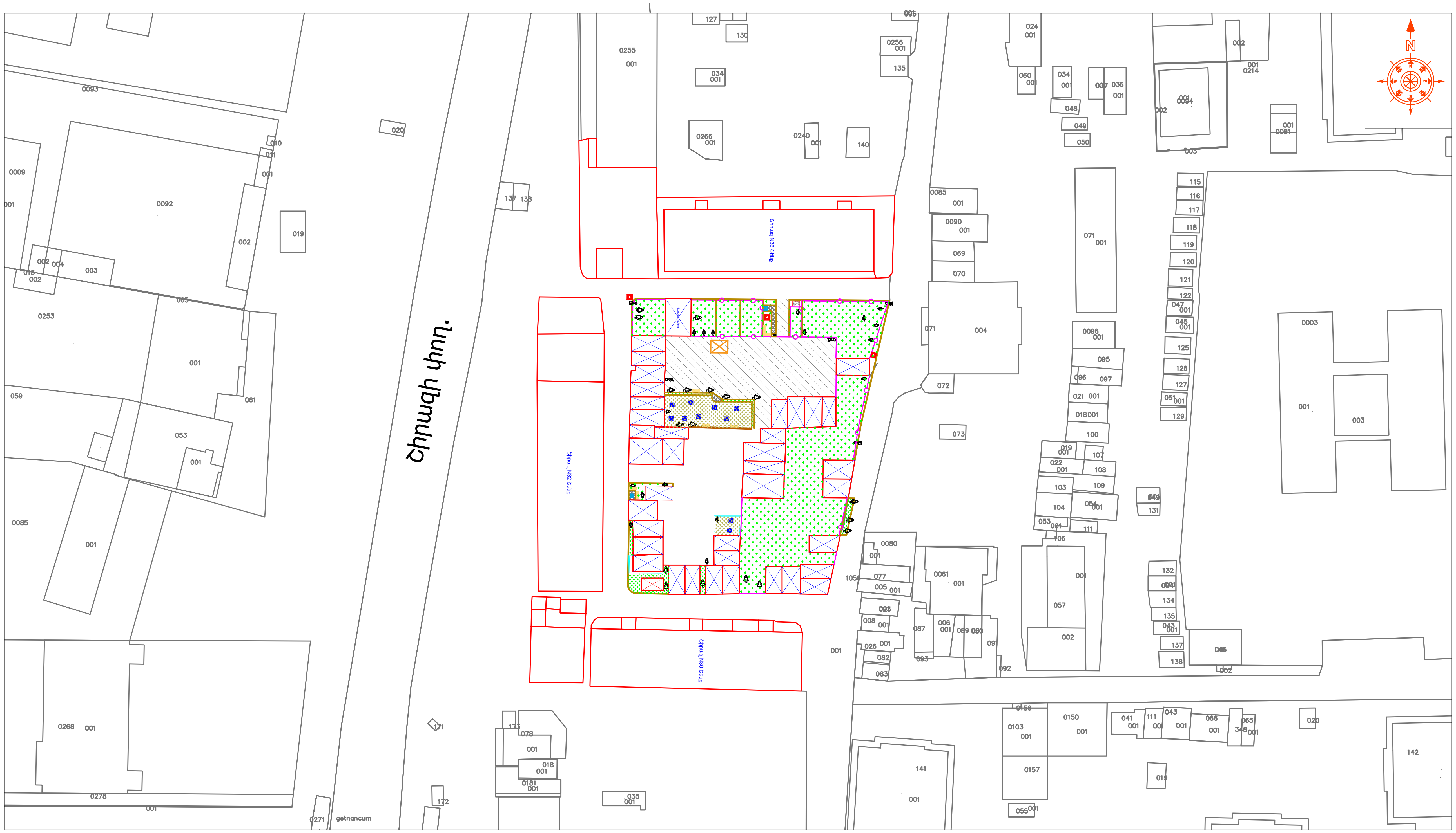

ՀԱՄԱՁԱՅՆԵՑՎԱԾ Է

ԱՋԱՓՆՅԱԿ ՎԱՐՉԱԿԱՆ ՇՐՋԱՆԻ ՂԵԿԱՎԱՐ՝ ____________________ Ս. ՍԱՐԳՍՅԱՆ

ՆԱԽԱԳԾԱՅԻՆ ԸՆԿԵՐՈՒԹՅՈՒՆ՝

«ԱՄԵԼԻ» ՍՊԸ
«AMELI» LLC

ՆԱԽԱԳԾԻ ՀԱՍՑԵ՝

Աջափնյակ վարչական Շիրազի 32 շենքի բակային տարածքի հիմնանորոգման աշխատանքներ

ՆԱԽԱԳԾԻ ԱՆՎԱՆՈՒՄԸ՝

ՏԱՐԱԾՔԻ ԻՐԱՎԻՃԱԿԱՅԻՆ ՀԱՏԱԿԱԳԻԾ 1:1000

ԹԵՐԹ՝	ԹԵՐԹԵՐ՝	ՄԱՍՇՏԱԲ՝
ՃՇ-3	18	1:150

ՏՆՕՐԵՆ՝	Ա.ԴԱՎԹՅԱՆ	
ՆԱԽԱԳԾՈՂ՝	Ա. ԹԱԴԵՎՈՍՅԱՆ	
ՍՏՈՒԳԵՑ՝	Ա.ԴԱՎԹՅԱՆ	

ԱՇԽԱՏԱՆՔԱՅԻՆ ԾԱՎԱԼՆԵՐ

NN	Աշխատանքների անվանումը	Չափման միավորը	Ծավալը
1	3	4	5
	Քանդման աշխատանքներ		
1	Նստարանների ապամոնտաժում	հատ	5
2	Գոյություն ունեցող խաղասարքերի և մարզասարքերի ապամոնտաժում	տ	1.44
3	Ասֆալտբետոնե շերտի քանդում	մ^3	34.50
4	Հանրաձյութով տոգորված խճային ծածկույթների քանդում	մ^3	82.80
5	Մետաղական շինությունների և զրուցատաղավարի ապամոնտաժում	տ	0.74
6	Գոյություն ունեցող քարե պատերով շինության քանդում հիմքերով և ծածկով	մ^3	49.8
7	Բետոնե հիմքերի,հարթակների և աստիճանների քանդում	մ^3	15.60
8	Մետաղական ցանկապատի ապամոնտաժում	գմ	176.00
9	Բետոնե ձևավոր սալերի քանդում	մ^2	10.0
10	Ավազախճային հիմնատակի քանդում	մ^3	0.90
11	Բետոնե եզրաքարերի ապամոնտաժում /բետոնե հիմքով/	գմ	237.0
12	Մետաղական հենասյուների ապամոնտաժում	հատ	5
13	Գրունտի մշակում մեխանիզմով/հողի շերտի հանույթ, շին աղբի հավաքում/, ինքնաթափ մեքենաների վրա բարձելով	մ^3	165.2
14	Գրունտի մշակում ձեռքով	մ^3	15.5
15	Գրունտի տեղափոխում աղբավայր	տ	214.8
16	Շին. աղբի հավաքում, բարձում ինքնաթափերի վրա եւ տեղափոխում աղբավայր	տ	322.70

ՊԱՅՄԱՆԱԿԱՆ ՆՇԱՆՆԵՐ:

- Ապամոնտաժվող բետոնյա եզրաքարեր
- Ապամոնտաժվող նստարաններ
- Ապամոնտաժվող մետաղ. ցանկապատ և ճաղաշար
- Ապամոնտաժվող մանկական խաղասարքեր
- Ա/բ-յա ծածկույթ
- Ապամոնտաժվող բետոնյա սալահատակ
- Գրունտային և բուսական ծածկույթ
- Առկա ծառեր
- Առկա լուսատու
- Ապամոնտաժվող մետաղական շինություններ և կառույցներ
- Քանդվող բետոնյա հարթակ
- Առկա ե/բ-յա դիտահոր
- Վերանորոգվող զրուցատաղավար
- Վերանորոգվող հենապատ

ՆԱԽԱԳԾԱՅԻՆ ԸՆԿԵՐՈՒԹՅՈՒՆ՝

«ԱՄԵԼԻ» ՍՊԸ
«AMELI» LLC

ՆԱԽԱԳԾԻ ՀԱՍՑԵ՝

Աջափնյակ վարչական Շիրազի 32 շենքի բակային տարածքի հիմնանորոգման աշխատանքներ

ՆԱԽԱԳԾԻ ԱՆՎԱՆՈՒՄԸ՝

ԱՌԿԱ ՎԻՃԱԿԻ ՀԱՏԱԿԱԳԻԾ /ԾԱԾԿՈՒՅԹՆԵՐԻ ՄԱԿՆԱՆՇՄԱՄԲ ԵՎ ՉԱՓԱԳՐՄԱՄԲ/

ԹԵՐԹ՝	ԹԵՐԹԵՐ՝	ՄԱՍՇՏԱԲ՝
ԾՇ-4	18	1:400

ՏՆՕՐԵՆ՝	Ա.ԴԱՎԹՅԱՆ
ՆԱԽԱԳԾՈՂ՝	Ա. ԹԱՂԵՎՈՍՅԱՆ
ՍՏՈՒԳԵՑ՝	Ա.ԴԱՎԹՅԱՆ

ԽԱՂԱՍԱՐՔ-101.04-00-01

ՆՈՐ-ԽԱՂԱՍԱՐՔ

ՆՈՐ-ԽԱՂԱՍԱՐՔ

ՊԱՅՄԱՆԱԿԱՆ ՆՇԱՆՆԵՐ:

- Նոր տեղադրվող բազալտե եզրաքարեր 150x300մմ
- Նոր տեղադրվող բազալտե եզրաքարեր 100x200մմ
- Նոր տեղադրվող զրուցատաղավար 3x4մ
- Նոր տեղադրվող բետոնյա ծնավոր սալահատակ
- Նոր իրականացվող ռետինե միաձույլ հատակ 15մմ հաստությամբ
- Նոր տեղադրվող խաղասարքեր և մարզասարք
- Նոր իրականացվող բազալտե երեսապատման սալեր 30մմ հաստ.
- Բուսական տարածք
- Ա/բ ծածկույթ
- Նոր ցանկապատ h=4.0մ
- Նոր մետաղական ճաղեր
- Աղբամանների տեղադրում
- Նոր տեղադրվող նստարաններ

ՆԱԽԱԳԾԱՅԻՆ ԸՆԿԵՐՈՒԹՅՈՒՆ՝		
«ԱՄԵԼԻ» ՍՊԸ «AMELI» LLC		
ՆԱԽԱԳԾԻ ՀԱՍՑԵ՝		
Աջափնյակ վարչական Շիրազի 32 շենքի բակային տարածքի հիմնանորոգման աշխատանքներ		
ՆԱԽԱԳԾԻ ԱՆՎԱՆՈՒՄԸ՝		
ԱՌԿԱ ՎԻՃԱԿԻ ՀԱՏԱԿԱԳԻԾ /ՃԱՃԿՈՒՅԹՆԵՐԻ ՄԱԿՆԱՆՇՄԱՄԲ/		
ԹԵՐԹ՝	ԹԵՐԹԵՐ՝	ՄԱՍՇՏԱԲ՝
ՃՇ-5	18	1:400
ՏՆՕՐԵՆ՝	Ա.ԴԱՎԹՅԱՆ	
ՆԱԽԱԳԾՈՂ՝	Ա. ԹԱԴԵՎՈՍՅԱՆ	
ՍՏՈՒԳԵՑ՝	Ա.ԴԱՎԹՅԱՆ	

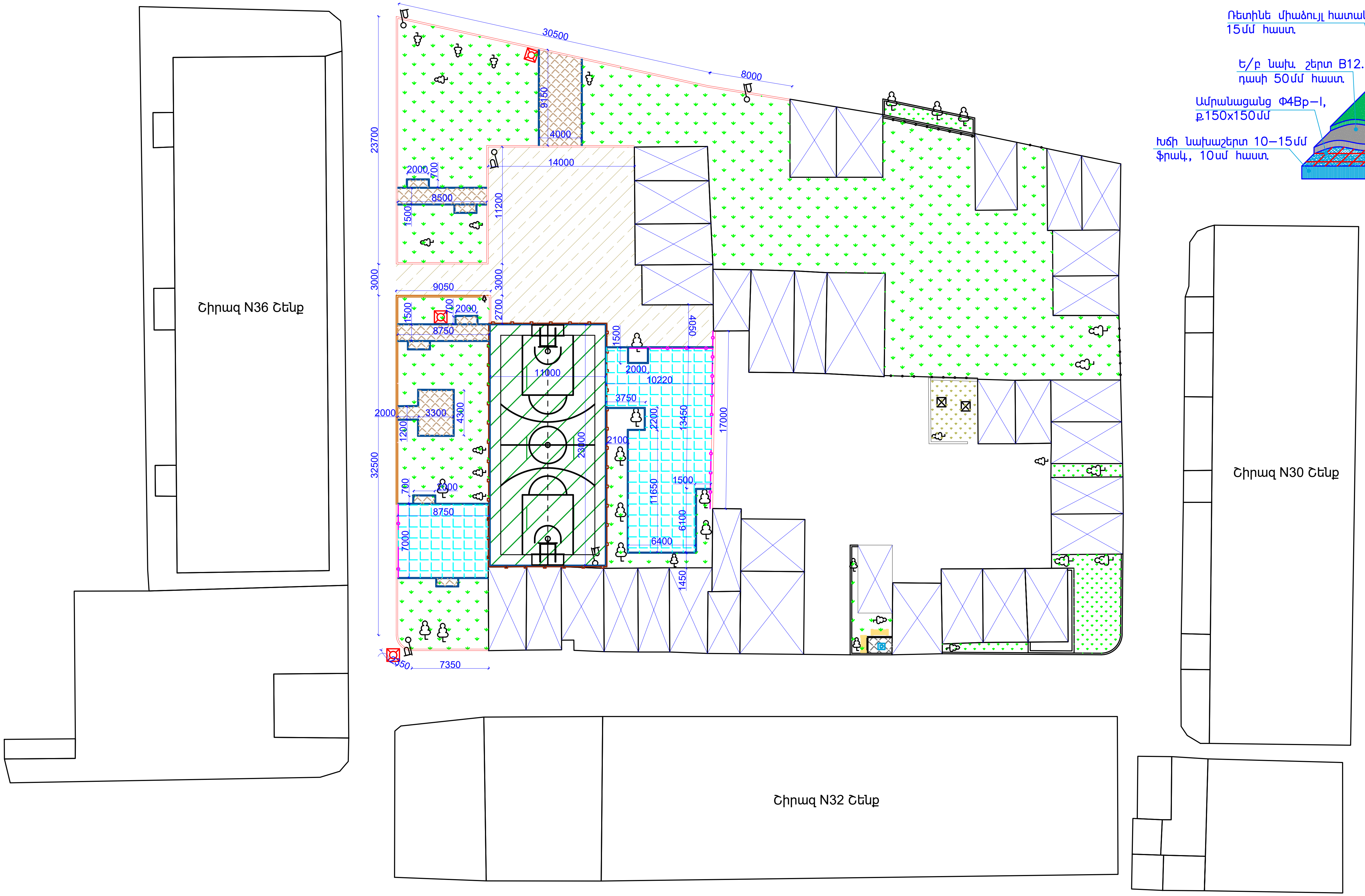

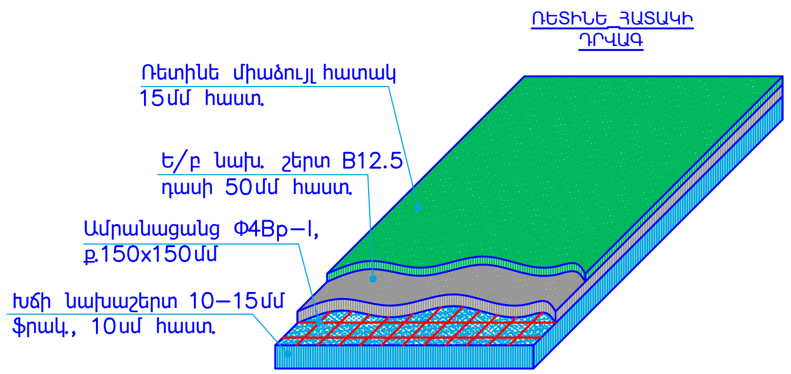

ՄԱՐԶԱՍԱՐՔ -WORKOUT	ՄԱՐԶԱՍԱՐՔ -ՔԱՅԼ	ՄԱՐԶԱՍԱՐՔ -ԷԼԻՊՍԱՁԵՎ ՄԱՐԶԻՉ	ՄԱՐԶԱՍԱՐՔ -ՈՏՔԵՐԻ ՄԱՐԶԻՉ	ՄԱՐԶԱՍԱՐՔ -ՍՏԵՊՊԵՐ	ՆՍՏԱՐԱՆ	ԱՂԲԱՄԱՆ

ՆԱԽԱԳԾԱՅԻՆ ԸՆԿԵՐՈՒԹՅՈՒՆ՝

«ԱՄԵԼԻ» ՍՊԸ
«AMELI» LLC

ՆԱԽԱԳԾԻ ՀԱՍՑԵ՝

Աջափնյակ վարչական Շիրազի 32 շենքի բակային տարածքի հիմնանորոգման աշխատանքներ

ՆԱԽԱԳԾԻ ԱՆՎԱՆՈՒՄԸ՝

ԱՌԿԱ ՎԻՃԱԿԻ ՀԱՏԱԿԱԳԻԾ /ՉԱՓԱԴՐՄԱՄԲ/

ԹԵՐԹ՝	ԹԵՐԹԵՐ՝	ՄԱՍՇՏԱԲ՝
ՃՇ-6	18	1:400
ՏՆՕՐԵՆ՝	Ա.ԴԱՎԹՅԱՆ	[signature]
ՆԱԽԱԳԾՈՂ՝	Ա. ԹԱԴԵՎՈՍՅԱՆ	[signature]
ՍՏՈՒԳԵՑ՝	Ա.ԴԱՎԹՅԱՆ	[signature]

ԱՇԽԱՏԱՆՔԱՅԻՆ ԾԱՎԱԼՆԵՐ

	Կառուցողական աշխատանքներ		
	Բազալտե եզրաքարերի տեղադրում 150*300մմ /բետոնե հիմքով/-եզրերը մշակված		
1	Խճի նախապատրաստական շերտի իրականացում 7սմ հաստությամբ	մ^3	3.22
2	Բազալտե եզրաքարերի տեղադրում 150*300մմ/բետոնե հիմքով/ -եզրերը մշակված	գմ	185.0
	Բազալտե եզրաքարերի տեղադրում 200x100 մմ չափերով /բետոնե հիմքով/-եզրերը մշակված		
1	Խճի նախապատրաստական շերտի իրականացում 5սմ հաստությամբ	մ^3	1.84
2	Բազալտե եզրաքարերի տեղադրում 200x100 մմ չափերով /բետոնե հիմքով/-եզրերը մշակված	գմ	245
	Խաղահրապարակում ռետինե ծածկույթի իրականացում		
1	Խճի նախապատրաստական շերտի իրականացում 10սմ հաստությամբ	մ^3	21.0
2	Ե/բ նախաշերտի պատրաստում B12.5 դասի բետոնից	մ^3	10.50
3	Ամրանացանցի տեղադրում Φ4BpI ամրանից	տ	0.283
4	Ամրանացանց Φ4BpI, ք.150x150մմ	մ^2	210.0
5	Միաձույլ ռետինե ծածկույթի իրականացում 15մմ հաստ./տսնձի և գունանյութի խառնուրդով/	մ^2	210.0
	Բետոնե սալիկների (տոմետ) տեղադրում-գունավոր-/Старый город/		
1	Խճի նախապատրաստական շերտի իրականացում 5սմ հաստությամբ	մ^3	4.500
2	Հարթեցնող շերտ բետոնե սալերի տակ 4սմ հաստութ.չոր ց/ա շաղախով	մ^3	3.60
3	Սալիկապատում բետոնե սալիկներով 4սմ հաստությամբ-/Старый город/	մ^2	90.0

	Այլ աշխատանքներ		
1	Նոր փայտյա նստարանների ձեռք բերում և տեղադրում	հատ	11
2	Նոր մետաղյա աղբամանների ձեռք բերում և տեղադրում	հատ	5
3	Նոր մանկական խաղասարքի ձեռքբերում և տեղադրում Romana 101.04.00-01 կամ համարժեք ու համանման-համաձայնեցնել պատվիրատուի հետ-ներկայացնել սերտիֆիկատ/	կ/տ	1.0
4	Նոր մարզասարքի ձեռքբերում և տեղադրում /Կյուսյուր (ստանդարտ) զուգահեռ ձողեր, թեք նստարան, հորիզոնական ձող, շվեդական պատ/ կամ համարժեք ու համանման-համաձայնեցնել պատվիրատուի հետ	կ/տ	1.0
5	Նոր մանկական խաղասարքի /ճոճանակի/ ձեռքբերում և տեղադրում Romana 108.58.00-01 կամ համարժեք ու համանման-համաձայնեցնել պատվիրատուի հետ-ներկայացնել սերտիֆիկատ/	կ/տ	1.0
6	Նոր մարզասարքի ձեռքբերում և տեղադրում/Էլիպսաձեւ մարզիչ,ոտքերի մարզիչ, ստեպպեր/Romana-կամ համարժեք-ներկայացնել սերտիֆիկատ/	կ/տ	4.0
7	Պատերի սվաղի իրականացում ցեմենտավազային շաղախով 1:3 հարաբերությամբ /ցանցով/	մ^2	85
8	Պատերի նկարազարդում-/տեսքը համաձայնեցնել պատվիրատուի հետ/	մ^2	40
9	Պատերի ներկում ֆասադային ներկով **/երանգը համաձայնեցնել պատվիրատուի հետ/**	մ^2	45.0
10	Մետաղական ճաղաշարի իրականացում/երկտակ յուղաներկումով/ բետոնե հիմքով	գմ	26.0
11	Կանաչ տարածքների նախապատրաստում ճմապատման, ճիմապատում	մ^2	750.00
12	Մետաղական մակերևույթների ներկում հակակոռոզիոն ներկով 2 շերտ	մ^2	42

	Դաշտի կառուցում Հիմնատակի պատրաստում		
1	Մակերեսների մեքենայացված հարթեցում	մ^2	253
2	5 սմ հաստությամբ խճե շերտի իրականացում	մ^2	253
3	Ե/Բ միաձույլ սալի բետոնացում B-15 դասի բետոնից	մ^3	12.65
4	Ամրալար Φ8 AIII	տն	1.0200
5	Միաձույլ ռետինե ծածկույթի իրականացում 15մմ հաստ./տսնձի և գունանյութի խառնուրդով/	մ^2	253.0
6	Դաշտի մեքենայացված գծանշում /երկտակ/	գմ	130
7	Բասկետբոլի վահանի պատրաստում և տեղադրում	հատ	2.0
8	Մետաղական ցանկապատի իրականացում h=4մ/-դռնակով/բետոնե հիմքով և երկտակ յուղաներկումով/	գմ	69
	Ֆուտբոլի դարպասի կառուցում/ 2հատ/		
1	Բետոնե հիմքերի պատրաստում B15 դասի ծանր բետոնով	մ^3	1.008
2	Մետաղական դարպասի պատրաստում և տեղադրում	տ	0.23
3	Մետաղական կլոր խողովակ 76x4մմ	գմ	16.7
4	Մետաղական կլոր խողովակ 48x3.5մմ	գմ	25.6
5	Մետղական թերթ 10մմ հաստությամբ	մ^2	0.4
6	Մետաղական մասերի երկտակ ներկում	մ^2	46
7	Ֆուտբոլի դարպասի ցանց	հատ	2
8	Ներկանյութ	կգ	3.5

	Ասֆալտբետոնյա աշխատանքներ		
1	Խճային հիմք H=12սմ	մ^2	380
2	Բիտումի լցում խճի վրա 380 մ2 (4.12տ/1000մ2)	տ	1.570
3	Մանրահատիկ ասֆալտբետոնե ծածկույթի իրականացում 5սմ հաստությամբ	մ^2	380
	Լուսավորություն		
1	6.1մ-անոց երկճյուղ հենասյուների տեղադրում արևային լուսատուներով /յուրաքանչյուրը 300w /	հատ	4
2	6.1մ-անոց միաճյուղ հենասյուների տեղադրում արևային լուսատուներով /յուրաքանչյուրը 300w /	հատ	2
3	4մ-անոց հենասյուների տեղադրում արևային լուսատուներով /յուրաքանչյուրը 200w /	հատ	7

	Ոռոգում		
	Հողային աշխատանքներ		
1	IV կարգի գրունտի մշակում էքսկավատորով, ինքնաթափ մեքենաների վրա բարձելով	մ^3	51.4
2	III կարգի գրունտի մշակում ձեռքով ինքնաթափ մեքենաների վրա բարձելով	մ^3	5.60
3	Ավազ /ստորին և վերին պաշտպանիչ շերտ/	մ^3	56.80
4	Գրունտի տեղափոխում աղբավայր	տ	68.2
	Տեխնոլոգիական աշխատանքներ		
1	Միացում գործող ջրագծին	տեղ	1
2	Խողովակաշարի անցկացում պոլիէթիլենային խողովակներից d=63x3,8մմ, 10,0 մթն.ճնշ./հիդրավլիկ փորձարկմամբ/	գմ	92.0
3	Խողովակաշարի անցկացում պոլիէթիլենային խողովակներից d=50x3,0մմ, 10,0 մթն.ճնշ./հիդրավլիկ փորձարկմամբ/	գմ	48.0
4	Խողովակաշարի անցկացում պոլիէթիլենային խողովակներից d=40x2,4մմ, 10,0 մթն.ճնշ./հիդրավլիկ փորձարկմամբ/	գմ	81.0
5	Խողովակաշարի անցկացում պոլիէթիլենային խողովակներից d=32x2,0մմ, 10,0 մթն.ճնշ. /հիդրավլիկ փորձարկմամբ/	գմ	68.0
6	Պոլիէթիլենե ձևավոր մասերի տեղադրում /թեքում, անցում, միացում,եռաբաշխիկ/	հատ	188
7	Կարջախողովակ փականով և շտուցերով	հատ	1
8	Ռետինե ճկափող d20մմ	գմ	20
9	Ջրցան ցնցուղ	հատ	64
10	Ջրթող հանգույցների մոնտաժում	կ-տ	3
11	Բետոնե ե/բ հոր փականների տեղադրման համար 600x600x500	մ^3	0.12
12	Հորի մետաղական կափարիչ	հատ	3
13	Պողպատե ձևավոր մասերի մոնտաժում	տ	0.016
14	Խողովակաշարի լվացում	կմ	0.289
15	Դատարկման փական d=32մմ	հատ	3

ՆԱԽԱԳԾԱՅԻՆ ԸՆԿԵՐՈՒԹՅՈՒՆ՝

«ԱՄԵԼԻ» ՍՊԸ
«AMELI» LLC

ՆԱԽԱԳԾԻ ՀԱՍՑԵ՝

Աջափնյակ վարչական Շիրազի 32 շենքի բակային տարածքի հիմնանորոգման աշխատանքներ

ՆԱԽԱԳԾԻ ԱՆՎԱՆՈՒՄԸ՝

ԱՇԽԱՏԱՆՔԱՅԻՆ ԾԱՎԱԼՆԵՐ

ԹԵՐԹ՝	ԹԵՐԹԵՐ՝	ՄԱՍՇՏԱԲ՝
ՃՇ-7	18	1:300
ՏՆՕՐԵՆ՝	Ա.ԴԱՎԹՅԱՆ	
ՆԱԽԱԳԾՈՂ՝	Ա. ԹԱԴԵՎՈՍՅԱՆ	
ՍՏՈՒԳԵՑ՝	Ա.ԴԱՎԹՅԱՆ	

ԱՍՖԱԼՏԲԵՏՈՆՅԱ ՄԱՅԹ ԵՎ ՃԱՆԱՊԱՐՀ
ԼԱՅՆԱԿԱՆ ԿՏՐՎԱԾՔ

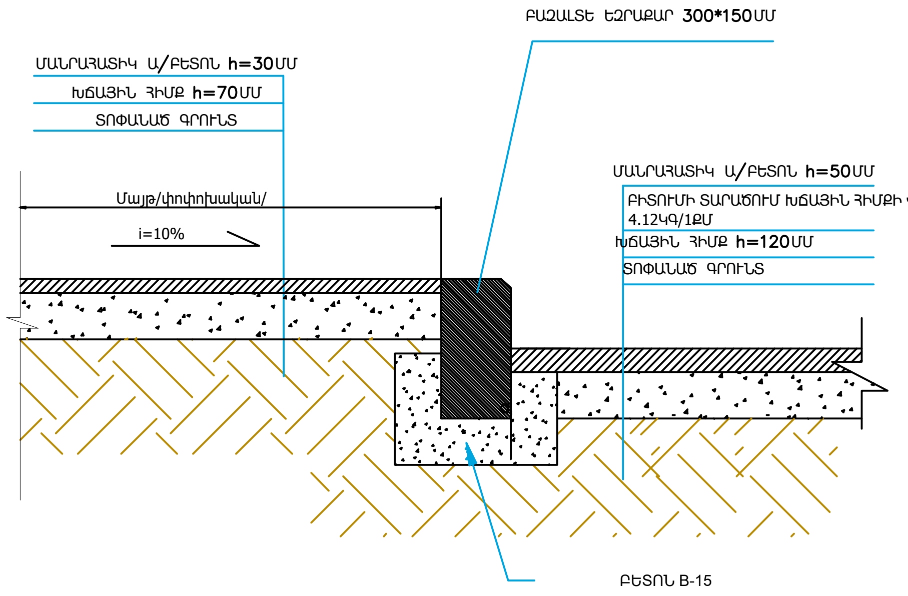

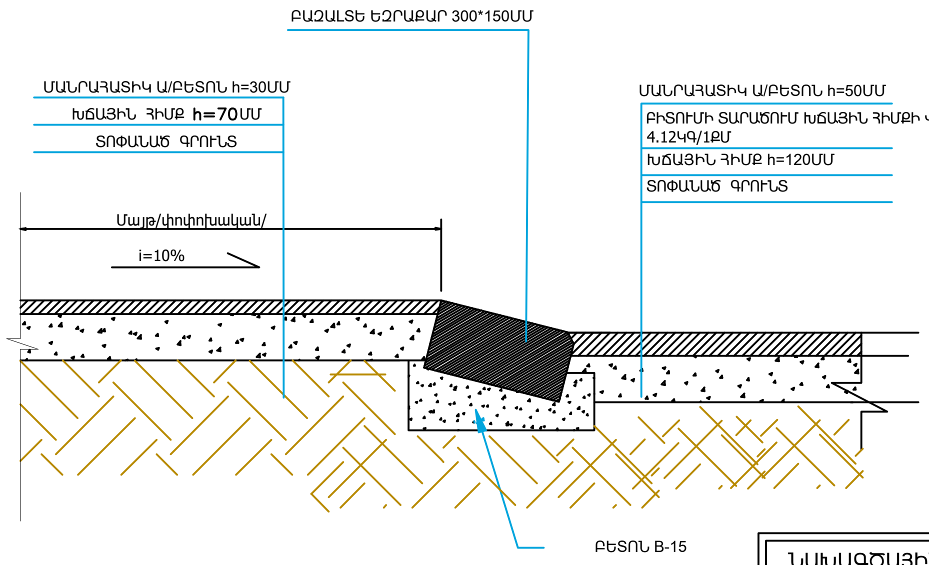

ԲԱԶԱԼՏԵ 30x15 ԵԶՐԱՔԱՐԵՐԻ ՏԵՂԱԴՐՄԱՆ ՍԽԵՄԱ B15 ԴԱՍԻ ԲԵՏՈՆԵ ՀԻՄՔԻ ՎՐԱ
ՀԱՆԳՈՒՅՑ «Ա»

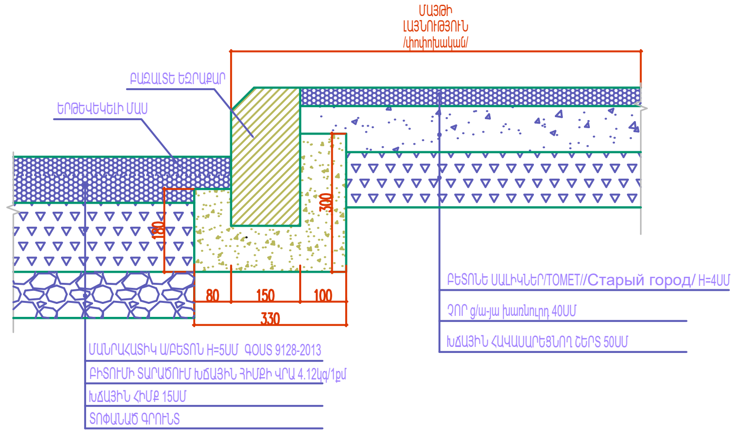

ՍԻՋԱՄԱՐԳԵՐԻ ԵՎ ԵԶՐԱՔԱՐԵՐԻ ՄԻԱՑՄԱՆ ՀԱՆԳՈՒՅՑ

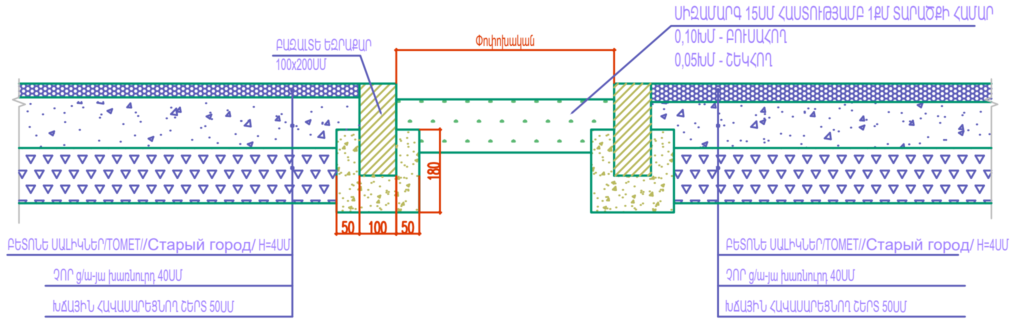

Ե/Բ ՊԱՏԻ ԿՏՐՎԱԾՔ Մ1:25

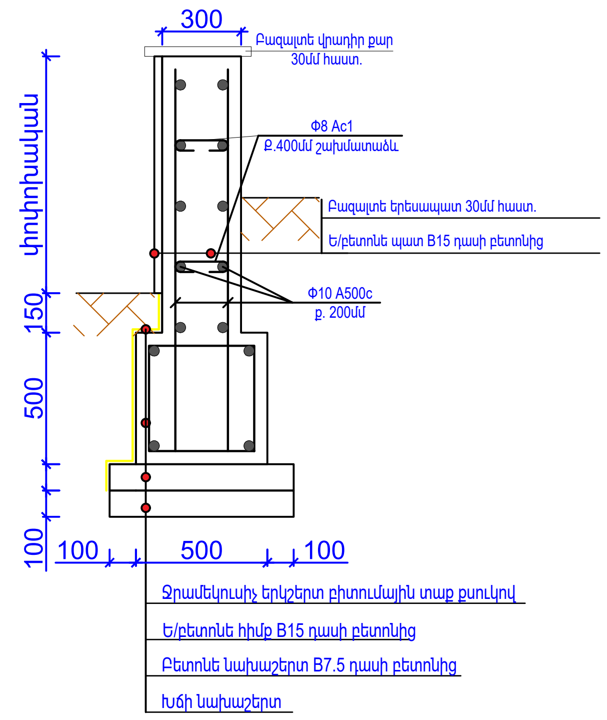

ԾԱՆՈԹՈՒԹՅՈՒՆ

1. *Բազալտե եզրաքարերի տեղադրումն իրականացնել համաձայն հետևյալ նորմատիվային փաստաթղթերի՝*
- Բազալտե եզրաքար 150x300մմ և 100x200մմ չափերի - ГОСТ 32018-2012 "Изделия строительно-дорожные из природного камня" .
- Բետոն B15 դասի - ГОСТ 26633-2015 "Бетоны тяжелые и мелкозернистые, технические условия" .
- Խճի նախաշերտ 50մմ հաստ. և 70մմ հաստ. - СНИП 3.06.03-85 "Автомобильные дороги" – կետ 7.4 "Устройство щебеночных оснований и покрытий методом закладки".
- Ըստ ГОСТ 25100-2011 "Грунты, классификация" որպես հիմնատակ ընդունվել են ոչ աղակալած, չուռչող և ոչ նստվածքային գրունտներ: Գրունտային ջրերը բացակայում են : Հողային աշխատանքներն իրականացնելիս ըստ անհրաժեշտության կձեռնարկվեն լրացուցիչ միջոցառումներ:

2. *Ա/բ ծածկույթն իրականացնել համաձայն հետևյալ նորմատիվային փաստաթղթերի՝*
- Տաք մանրահատիկ ա/բ 5սմ հաստ. - ըստ ГОСТ 9128-2013 "Смеси асфальтбетонные, полимерасфальтбетонные, асфальтбетон, полимерасфальтбетон для автомобильных дорог и аэродромов, технические условия" մանրահատիկ ա/բ մակնիշը՝ II, խիտ B տիպի:
- Խճային հիմք բիտումի տարածումով 4.12տ/1000քմ - իրականացնել համաձայն ՀՀՇՆ IV 11.05.02-99 «Ավտոմոբիլային ճանապարհներ» կետեր 14.52-14.62:
- Ըստ ГОСТ 25100-2011 "Грунты, классификация" որպես հիմնատակ ընդունվել են ոչ աղակալած, չուռչող և ոչ նստվածքային գրունտներ: Գրունտային ջրերը բացակայում են : Հողային աշխատանքներն իրականացնելիս ըստ անհրաժեշտության կձեռնարկվեն լրացուցիչ միջոցառումներ:

ՆԱԽԱԳԾԱՅԻՆ ԸՆԿԵՐՈՒԹՅՈՒՆ՝

«ԱՄԵԼԻ» ՍՊԸ
«AMELI» LLC

ՆԱԽԱԳԾԻ ՀԱՍՑԵ՝

Աջափնյակ վարչական շրջանի 32 շենքի բակային տարածքի հիմնանորոգման աշխատանքներ

ՆԱԽԱԳԾԻ ԱՆՎԱՆՈՒՄԸ՝

ԼԱՅՆԱԿԱՆ ԿՏՐՎԱԾՔՆԵՐ ԵԶՐԱՔԱՐԵՐԻ ՏԵՂԱԴՐՄԱՆ ԴԻՐՔԵՐՈՎ ԵՎ ՆԱԽԱՇԵՐՏԵՐՈՎ

ԹԵՐԹ՝	ԹԵՐԹԵՐ՝	ՄԱՍՇՏԱԲ՝
ՃԾ-8	18	1:100

ՏՆՕՐԵՆ՝	Ա.ԴԱՎԹՅԱՆ	
ՆԱԽԱԳԾՈՂ՝	Ա. ԹԱՂԵՎՈՍՅԱՆ	
ՍՏՈՒԳԵՑ՝	Ա.ԴԱՎԹՅԱՆ	

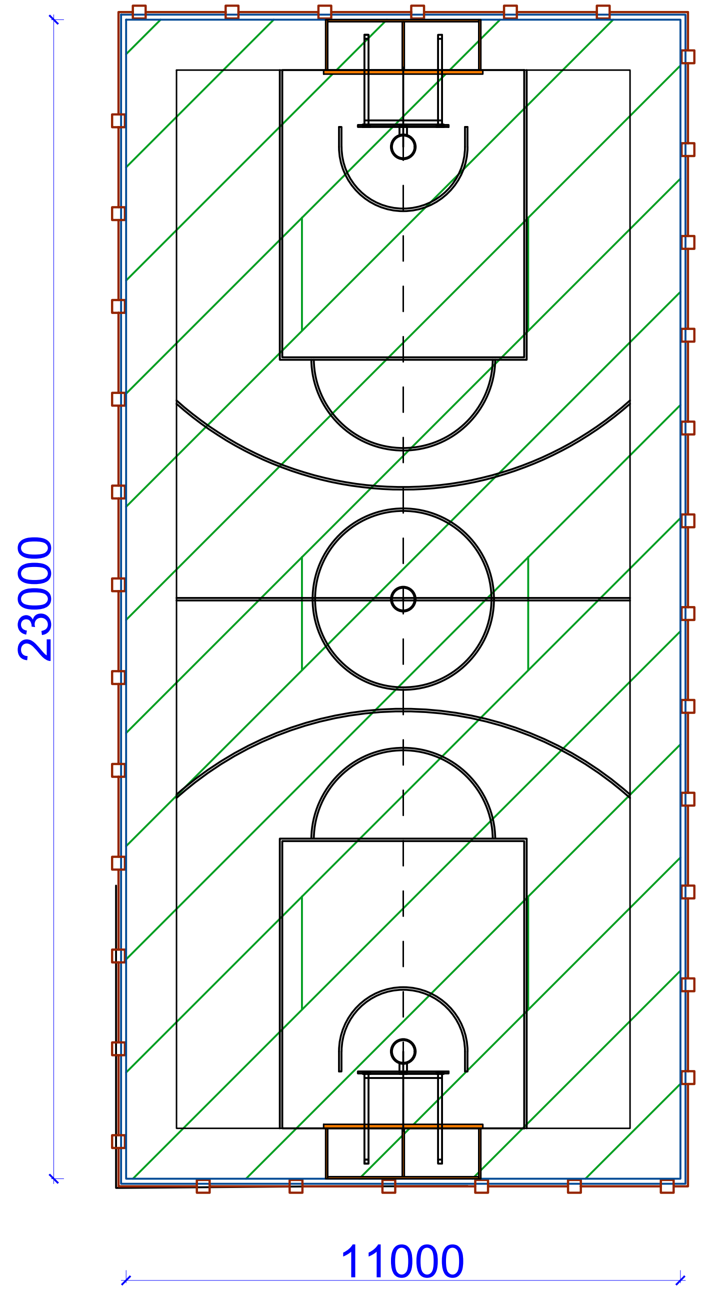

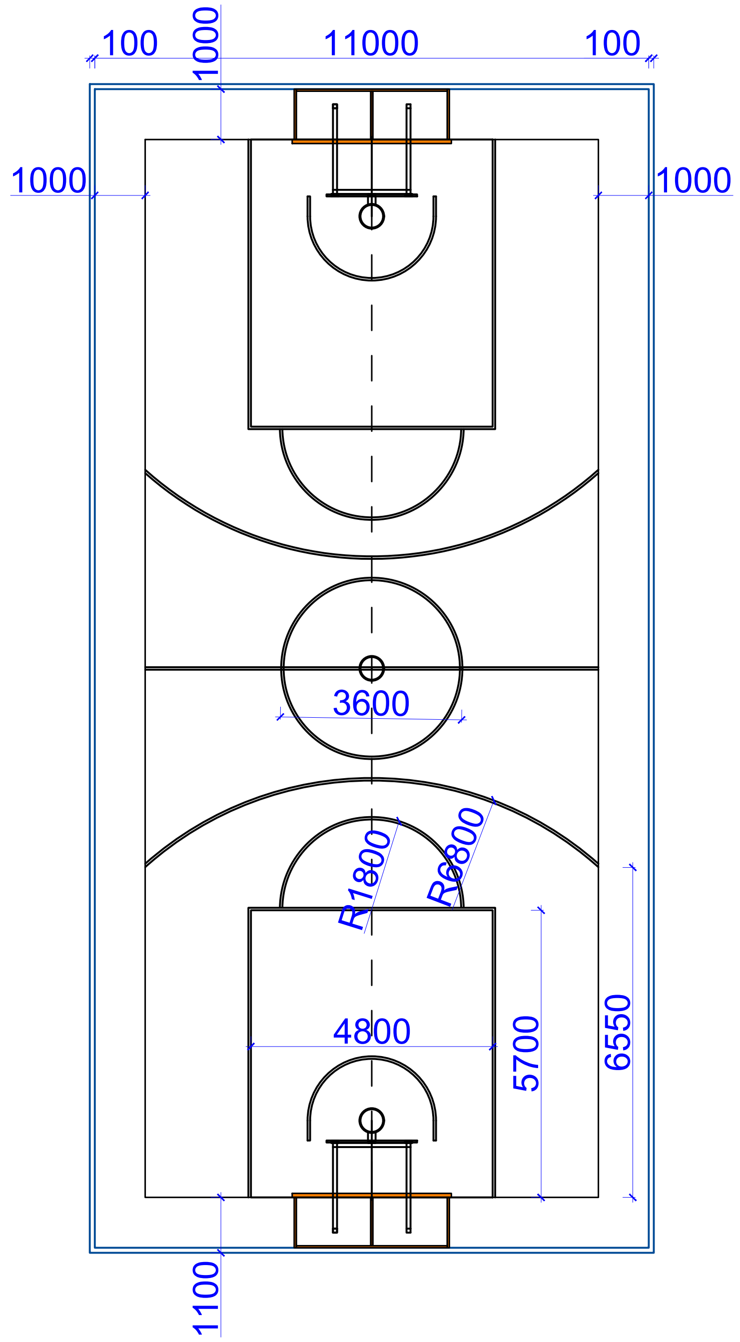

ԴԱՇՏԻ ԾԱԾԿՈՒՅԹԻ ԿՏՐՎԱԾՔ Մ1:20

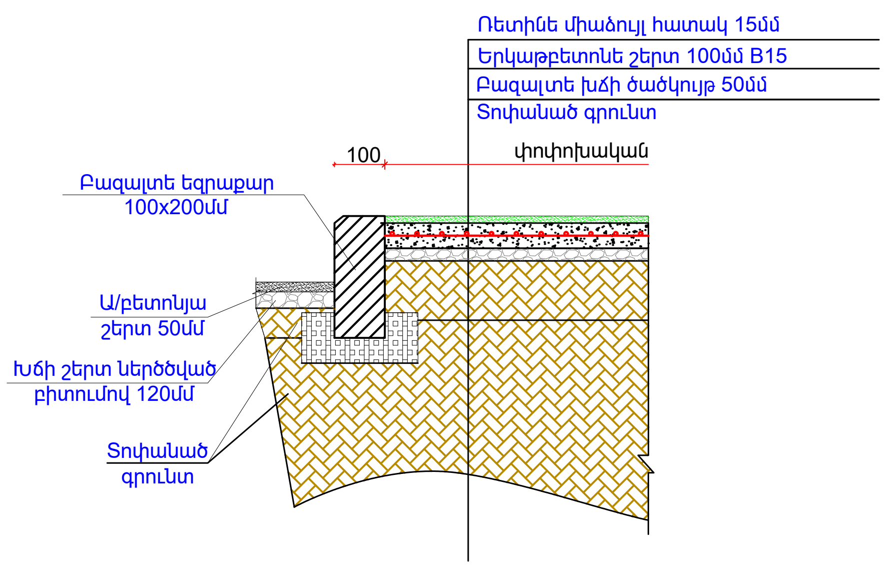

ՏԱՐՐԵՐԻ ՄԱՍՆԱԳԻՐ

	ՏԱՐՐԵՐ	Մակերես
1.	Մակերեսների հարթեցում	253.0 մ²
	Հիմնակատակի նախաշերտ բազալտե խճով 5 սմ /	253.0 մ²
2.	Բետոնի շերտ 100 մմ B-15 դաս	253.0 մ²
	Ամրան 200*200 մմ Φ8 A500c	253.0 մ²
3.	Ռետինե միաձույլ հատակ 15մմ	253.0 մ²

ՊԱՅՄԱՆԱԿԱՆ ՆՇԱՆՆԵՐ:

Ռետինե միաձույլ հատակ 15մմ

ՆԱԽԱԳԾԱՅԻՆ ԸՆԿԵՐՈՒԹՅՈՒՆ՝

«ԱՄԵԼԻ» ՍՊԸ
«AMELI» LLC

ՆԱԽԱԳԾԻ ՀԱՍՑԵ՝

Աջափնյակ վարչական Շիրազի 32 շենքի բակային տարածքի հիմնանորոգման աշխատանքներ

ՆԱԽԱԳԾԻ ԱՆՎԱՆՈՒՄԸ՝

ԴԱՇՏԻ ՀԱՏԱԿԱԳԻԾ /ՉԱՓԱԳՐՄԱՄԲ, ԾԱԾԿՈՒՅԹՆԵՐԻ ՄԱԿՆԱՆՇՄԱՄԲ, ԿՏՐՎԱԾՔ, ՏԱՐՐԵՐԻ ՄԱՍՆԱԳԻՐ/

ԹԵՐԹ՝	ԹԵՐԹԵՐ՝	ՄԱՍՇՏԱԲ՝
ՃՇ-9	18	1:150
ՏՆՕՐԵՆ՝	Ա.ԴԱՎԹՅԱՆ	
ՆԱԽԱԳԾՈՂ՝	Ա. ԹԱԴԵՎՈՍՅԱՆ	
ՍՏՈՒԳԵՑ՝	Ա.ԴԱՎԹՅԱՆ	

ՏԵՍՔ ԴԻՄԱՑԻՑ

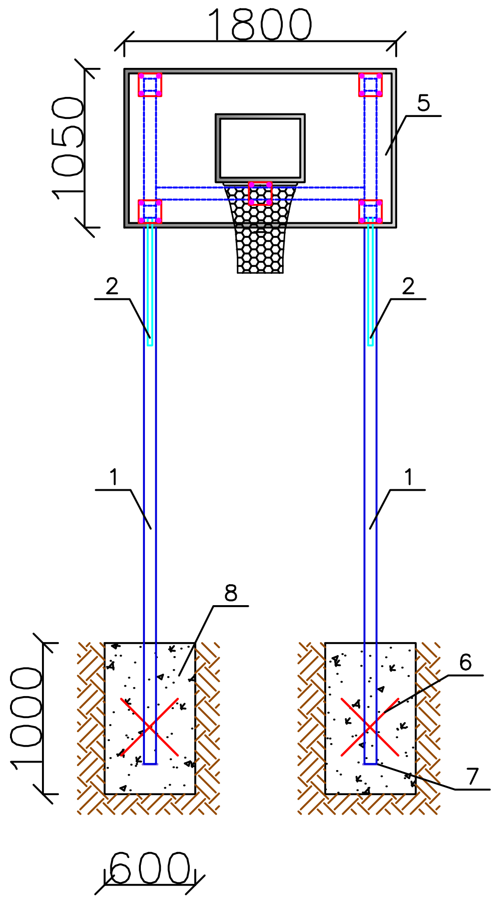

ՏԵՍՔ ԿՈՂՔԻՑ

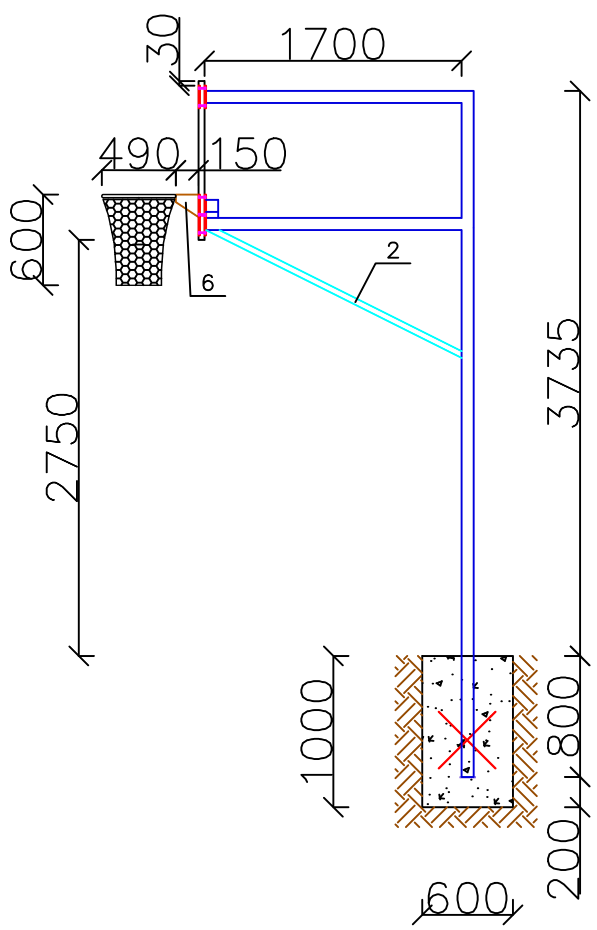

ՏԵՍՔ ԴԻՄԱՑԻՑ

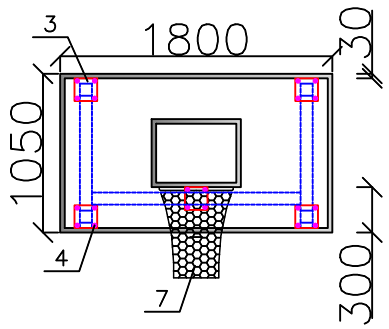

ՏԵՍՔ ՎԵՐԵՎԻՑ

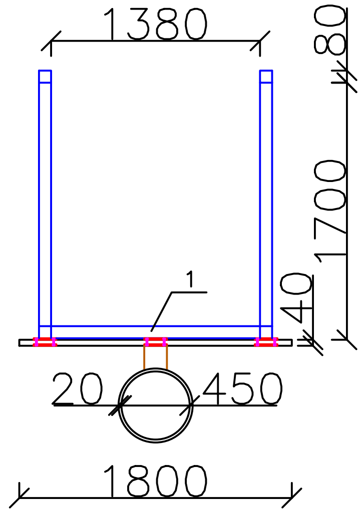

ԲԱՍԿԵՏԲՈԼԻ ՎԱՀԱՆԻ ՆՅՈՒԹԱԾԱԽՍԻ ՄԱՍՆԱԳԻՐ ՄԵԿ ԷԼԵՄԵՆՏԻ ՀԱՄԱՐ

ԴԻՐՔ	ՆՇԱՆԱԿՈՒՄԸ	ԱՆՎԱՆՈՒՄԸ	ՔԱՆ., ՀԱՏ	1 ԳՄ-Ի ՔԱՇԸ, ԿԳ	ԸՆԴ. ՔԱՇԸ, ԿԳ
1	ГОСТ Р 54157-2010	□80x80x5 մմ - L=17400մմ+ /5% թափոն/	–	11.7	213.76
2	ГОСТ 8645-68	□40x30x2.5 մմ - L=3800մմ+ /5% թափոն/	–	2.54	10.14
3	ГОСТ 103-2006	-10x150x150 մմ+ /5% թափոն/	5	1.86 կգ հատը	9.3
4	Հեղույս,մանեկ,տափօղակ Φ12 - 20 հատ				
5	Պլաստմասե վահան Բասկետբոլի զամբյուղ/օղագոտու և ցանցի հետ միասին/ - 1 հատ				
6	ГОСТ 5781-82	Φ12AIII - L= 600մմ+/5% թափոն/	4	0.888 կգ 1գմ	2.24
7	ГОСТ 103-2006	-5x100 մմ - L=100մմ+ /5% թափոն/	2	0.4 կգ հատը	0.84
8	Բետոն B20 դասի - 0.72 մ^3				
	Ընդամենը, կգ մետաղ				236.28

ԾԱՆՈԹՈՒԹՅՈՒՆ

1.Եռակցումը կատարել Э-46 (ГОСТ 9467-75) մակնիշի էլեկտրոդներով

2.Բոլոր չափերը տրված են մմ-ով

ՆԱԽԱԳԾԱՅԻՆ ԸՆԿԵՐՈՒԹՅՈՒՆ՝		
«ԱՄԵԼԻ» ՍՊԸ «AMELI» LLC		
ՆԱԽԱԳԾԻ ՀԱՍՑԵ՝		
Աջափնյակ վարչական Ծիրագի 32 շենքի բակային տարածքի հիմնանորոգման աշխատանքներ		
ՆԱԽԱԳԾԻ ԱՆՎԱՆՈՒՄԸ՝		
ԲԱՍԿԵՏԲՈԼԻ ՎԱՀԱՆ ՆՅՈՒԹԱԾԱԽՍԻ ՄԱՍՆԱԳԻՐ		
ԹԵՐԹ՝	ԹԵՐԹԵՐ՝	ՄԱՍՇՏԱԲ՝
ՃՇ-10	18	1:100
ՏՆՕՐԵՆ՝	Ա.ԴԱՎԹՅԱՆ	
ՆԱԽԱԳԾՈՂ՝	Ա. ԹԱԴԵՎՈՍՅԱՆ	
ՍՏՈՒԳԵՑ՝	Ա.ԴԱՎԹՅԱՆ	

ՄԵՏԱՂԱԿԱՆ ՑԱՆԿԱՊԱՏԻ ԴՐՎԱԳ H=4.0Մ

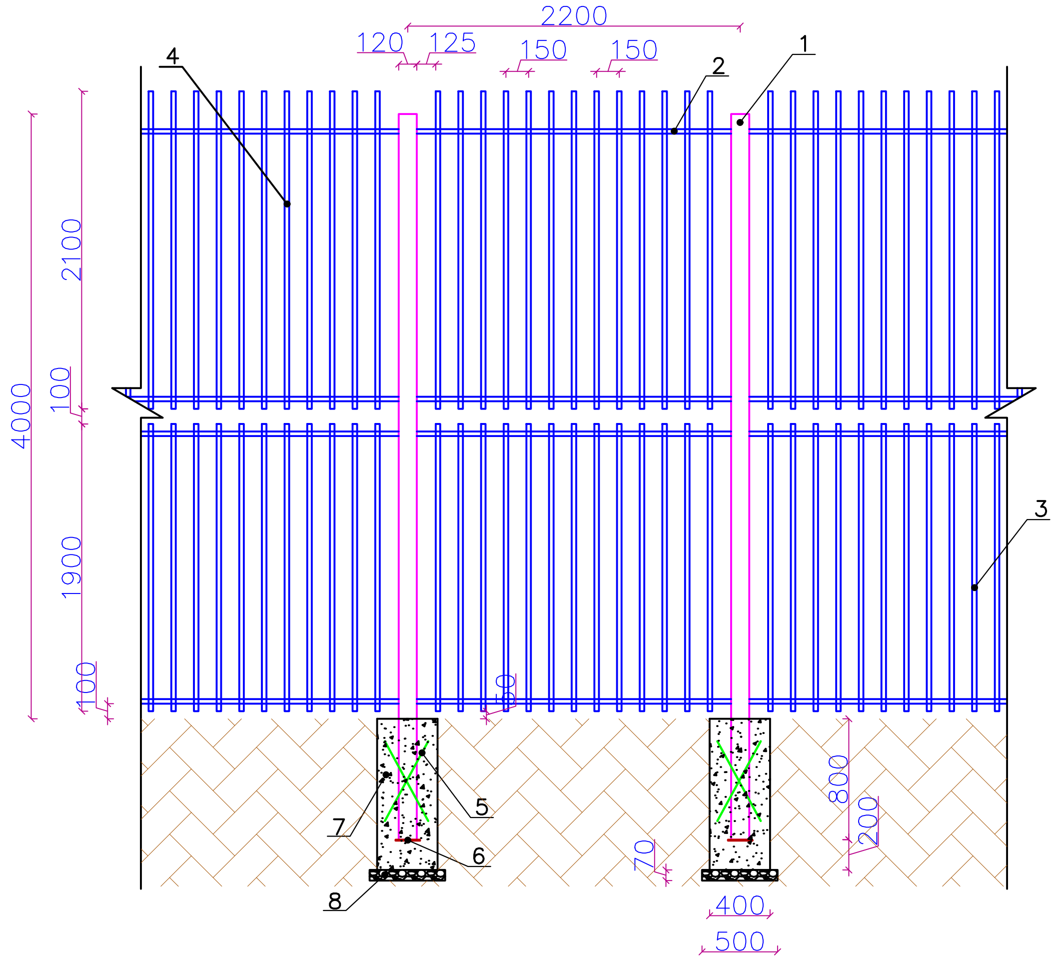

ՄԵՏԱՂԱԿԱՆ ՑԱՆԿԱՊԱՏԻ ԴՌՆԱԿ

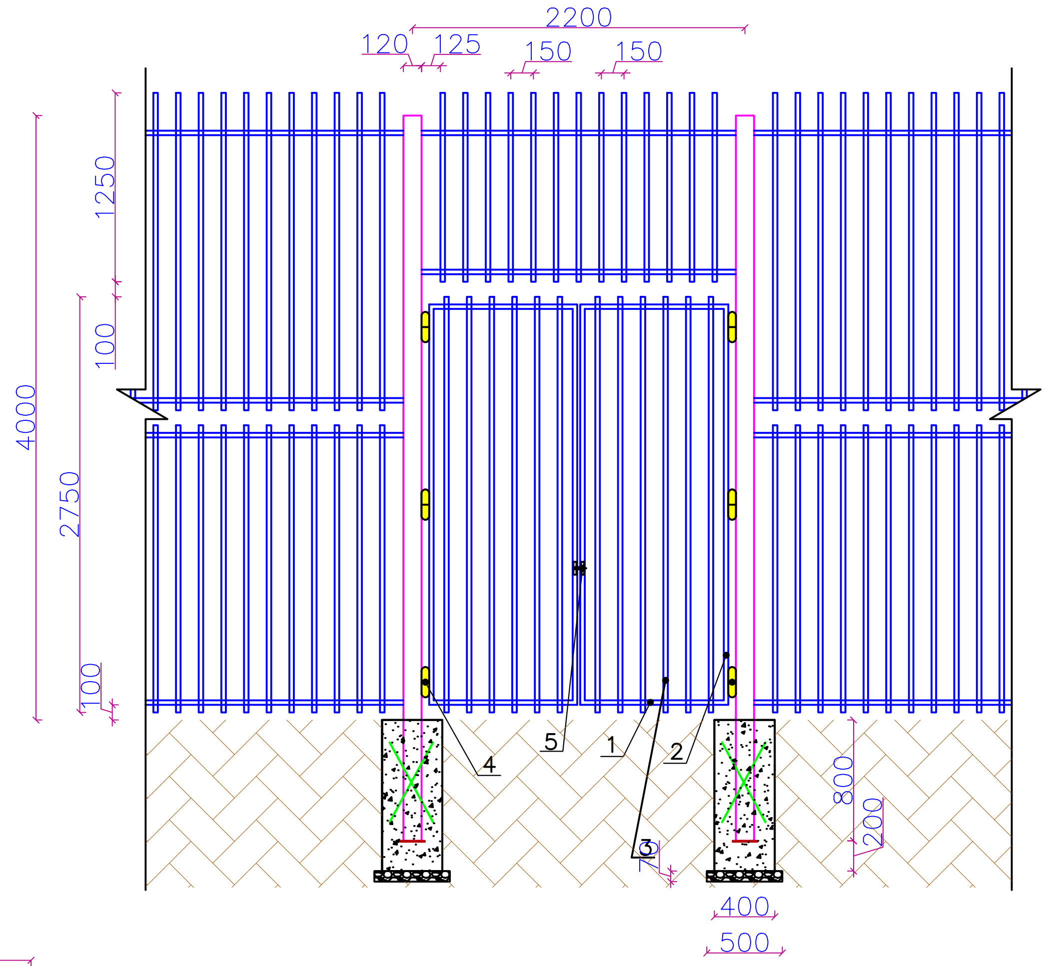

ՏԵՍՔԸ ՎԵՐԵՎԻՑ

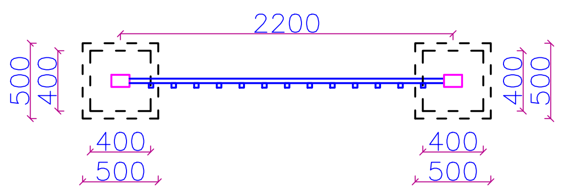

4.0 Մ ՑԱՆԿԱՊԱՏԻ ՆՅՈՒԹԱԾԱԽՍԻ ՄԱՍՆԱԳԻՐ ՄԵԿ ԷԼԵՄԵՆՏԻ ՀԱՄԱՐ

ԴԻՐՔ	ՆՇԱՆԱԿՈՒՄԸ	ԱՆՎԱՆՈՒՄԸ	ՔԱՆ., ՀԱՏ	1 ԳՄ-Ի ՔԱՇԸ, ԿԳ	ԸՆԴ. ՔԱՇԸ, ԿԳ
1	ГОСТ 8645-68	□120x80x4 մմ - L=4800մմ+ /5% թափոն/	2	11.98	120.76
2	ГОСТ 8639-82	□30x30x2 մմ - L=2080մմ+ /5% թափոն/	4	1.75	15.29
3	ГОСТ 8639-82	□30x30x2 մմ - L=1900մմ+ /5% թափոն/	13	1.75	45.39
4	ГОСТ 8639-82	□30x30x2 մմ - L=2100մմ+ /5% թափոն/	13	1.75	50.17
5	ГОСТ 5781-82	Ф12AIII - L= 600ՄՄ+/5% թափոն/	4	0.888	2.24
6	ГОСТ 103-2006	-5x100 մմ - L=100մմ+ /5% թափոն/	2	0.4 կգ հատը	0.84
7	Բետոն B20 դասի - 0.32 մ^3				
8	Խճի նախապատրաստական շերտ - 0.035 մ^3				
9	Ընդամենը, կգ մետաղ				234.69

4.0 Մ ՑԱՆԿԱՊԱՏԻ ԴՌՆԱԿԻ (2.2x2.85/H/) ՆՅՈՒԹԱԾԱԽՍԻ ՄԱՍՆԱԳԻՐ

¸Æðø	ՆՇԱՆԱԿՈՒՄԸ	ԱՆՎԱՆՈՒՄԸ	ՔԱՆ., ՀԱՏ	1 ԳՄ-Ի ՔԱՇԸ, ԿԳ	ԸՆԴ. ՔԱՇԸ, ԿԳ
1	ГОСТ 8639-82	□30x30x2 մմ - L=980մմ+ /5% թափոն/	4	1.75	7.21
2	ГОСТ 8639-82	□30x30x2 մմ - L=2650մմ+ /5% թափոն/	4	1.75	19.48
3	ГОСТ 8639-82	□30x30x2 մմ - L=2750մմ+ /5% թափոն/	12	1.75	60.64
4	Ծխնի - 6 հատ				
5	Կողպեք - 1 հատ				
6	Ընդամենը, կգ մետաղ				87.33

ԾԱՆՈԹՈՒԹՅՈՒՆ

1.Եռակցումը կատարել Э-46（ГОСТ 9467-75) մակնիշի էլեկտրոդներով
2.Բոլոր չափերը տրված են մմ-ով

ՆԱԽԱԳԾԱՅԻՆ ԸՆԿԵՐՈՒԹՅՈՒՆ՝		
«ԱՄԵԼԻ» ՍՊԸ «AMELI» LLC		
ՆԱԽԱԳԾԻ ՀԱՍՑԵ՝		
Աջափնյակ վարչական Շիրազի 32 շենքի բակային տարածքի հիմնանորոգման աշխատանքներ		
ՆԱԽԱԳԾԻ ԱՆՎԱՆՈՒՄԸ՝		
ՄԵՏԱՂԱԿԱՆ ՑԱՆԿԱՊԱՏԻ ԴՐՎԱԳ H=4Մ, ՄԵՏԱՂԱԿԱՆ ԴՈՒՌ ՆՅՈՒԹԱԾԱԽՍԻ ՄԱՍՆԱԳԻՐ		
ԹԵՐԹ՝	ԹԵՐԹԵՐ՝	ՄԱՍՇՏԱԲ՝
ՃԾ-11	18	1:50
ՏՆՕՐԵՆ՝	Ա.ԴԱՎԹՅԱՆ	
ՆԱԽԱԳԾՈՂ՝	Ա. ԹԱԴԵՎՈՍՅԱՆ	
ՍՏՈՒԳԵՑ՝	Ա.ԴԱՎԹՅԱՆ	

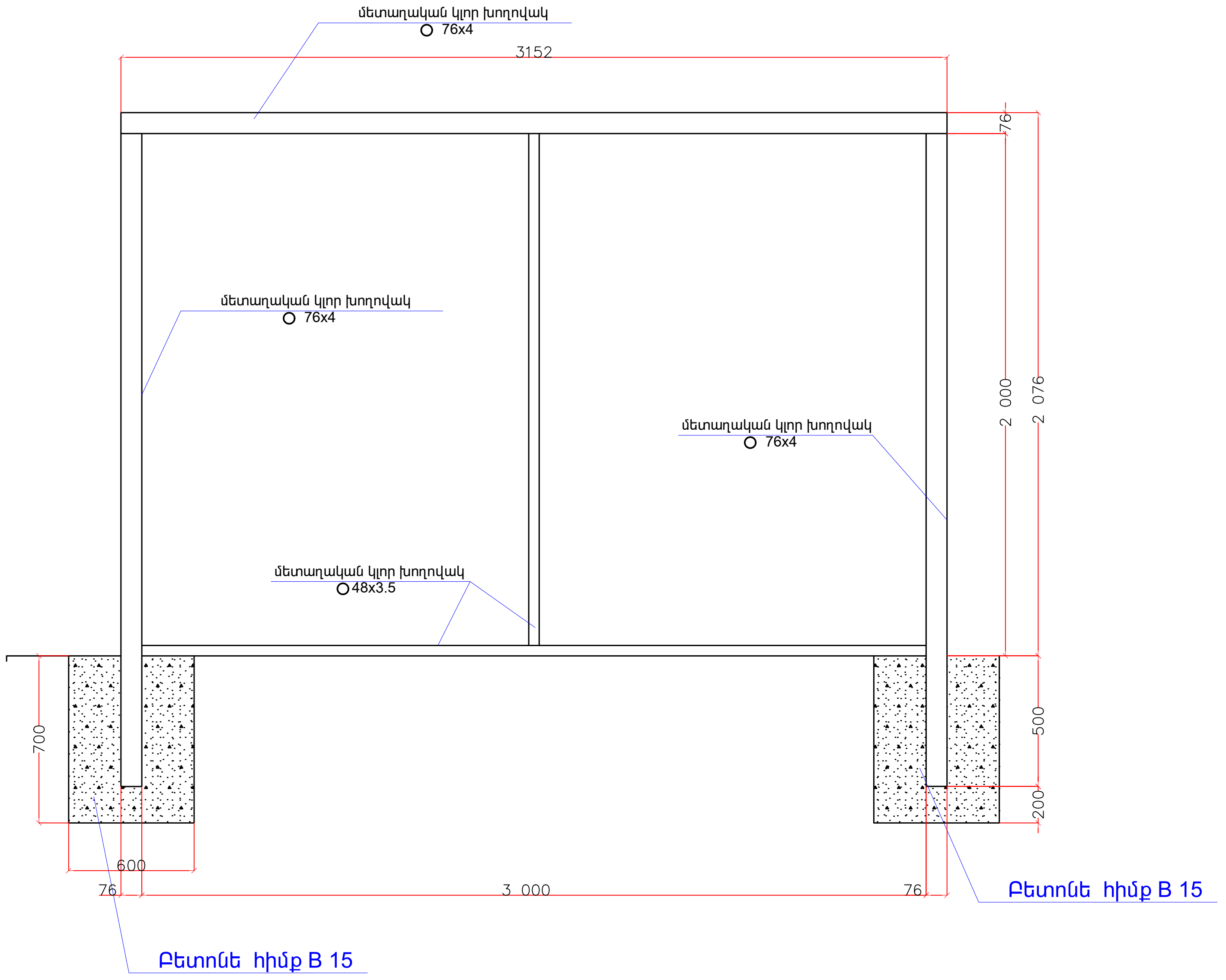

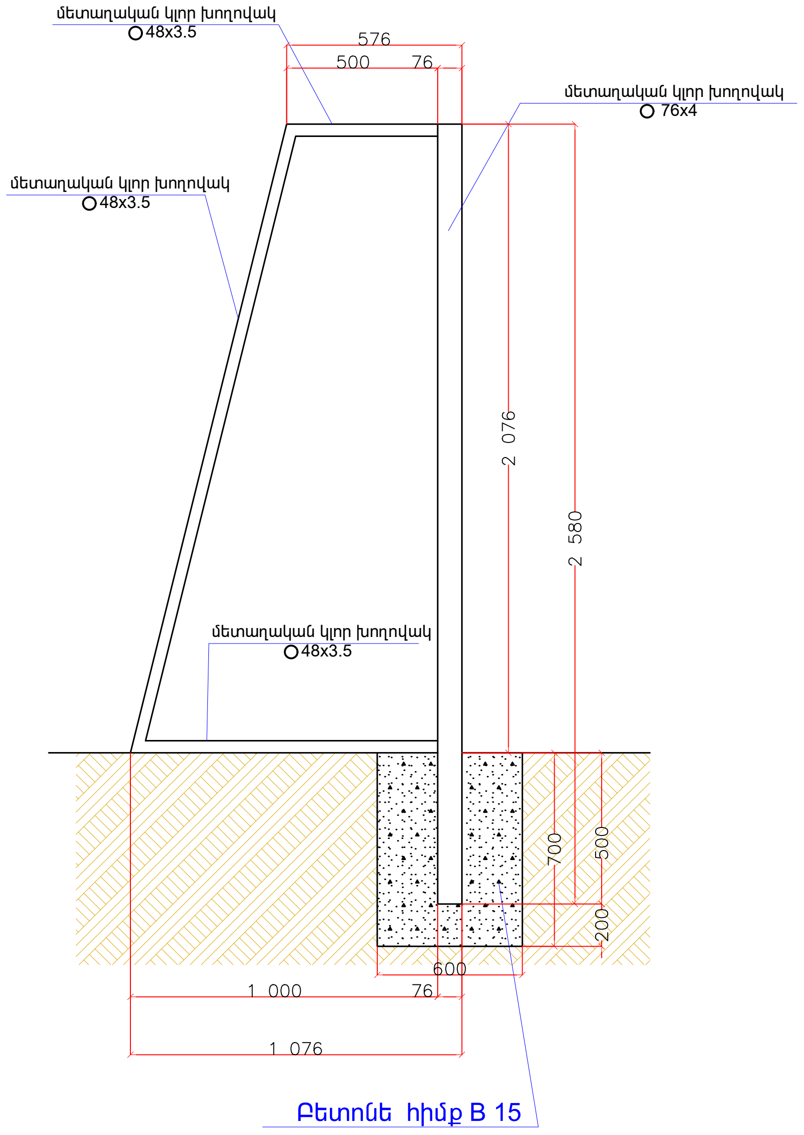

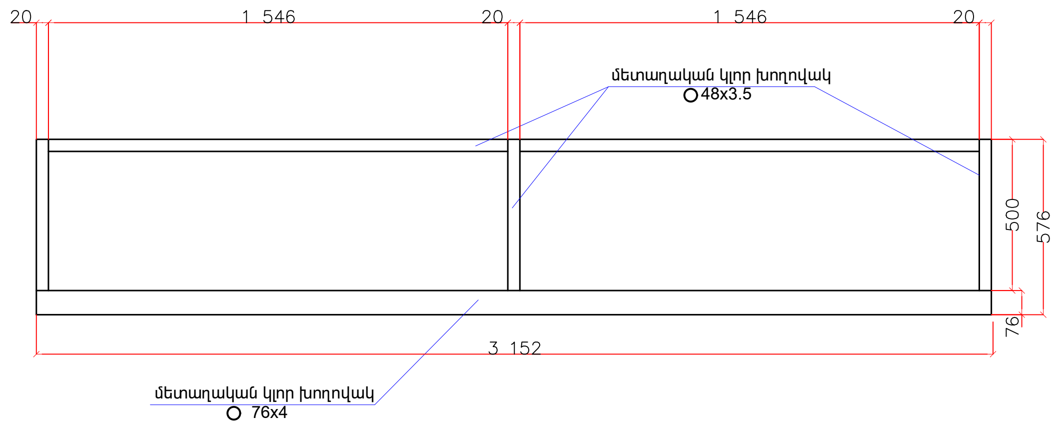

ԾԱՆՈԹՈՒԹՅՈՒՆ

Ֆուտբոլի դարպասի իրականացումը կատարել համաձայն հետևյալ նորմատիվային փաստաթղթերի՝

- Մետաղական կլոր խողովակներ -ГОСТ 8732-78 "Трубы стальные бесшовные горячдеормированные"
- Բետոնե հիմք B15 դասի բետոնից - ГОСТ 26633–2015 "Бетины тяжелые и мелкозернистые", Технические условия.

ՆԱԽԱԳԾԱՅԻՆ ԸՆԿԵՐՈՒԹՅՈՒՆ՝		
«ԱՄԷԼԻ» ՍՊԸ «AMELI» LLC		
ՆԱԽԱԳԾԻ ՀԱՍՑԵ՝		
Աջափնյակ վարչական Շիրազի 32 շենքի բակային տարածքի հիմնանորոգման աշխատանքներ		
ՆԱԽԱԳԾԻ ԱՆՎԱՆՈՒՄԸ՝		
ՖՈՒՏԲՈԼԻ ԴԱՐՊԱՍ ՀԱՆԳՈՒՅՑ		
ԹԵՐԹ՝	ԹԵՐԹԵՐ՝	ՄԱՍՇՏԱԲ՝
ՃՇ-12	18	1:100
ՏՆՕՐԵՆ՝	Ա.ԴԱՎԹՅԱՆ	[signature]
ՆԱԽԱԳԾՈՂ՝	Ա. ԹԱԴԵՎՈՍՅԱՆ	[signature]
ՍՏՈՒԳԵՑ՝	Ա.ԴԱՎԹՅԱՆ	[signature]

ՄԵՏԱՂԱԿԱՆ ՃԱՂԱՇԱՐԻ ԴՐՎԱԳ, Մ 1:20

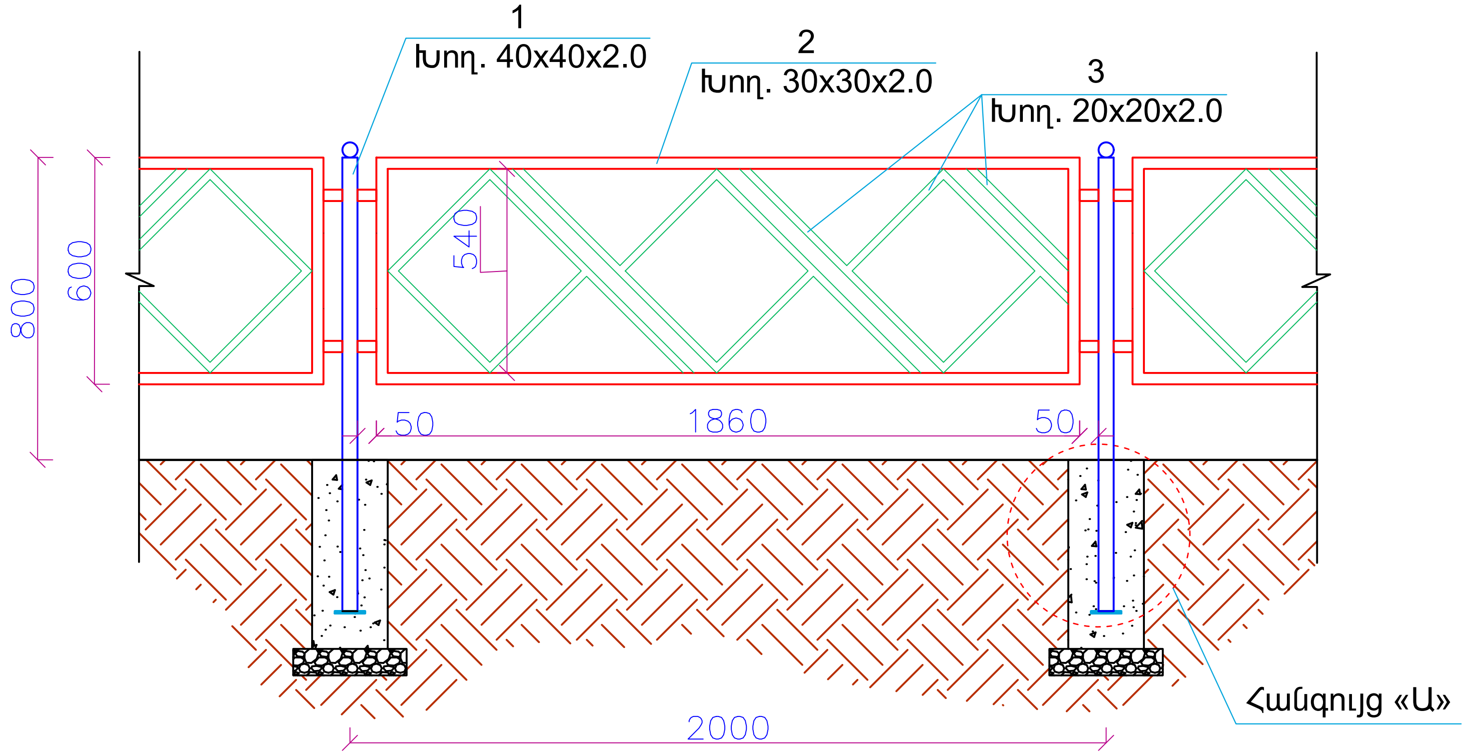

ՀԱՆԳՈՒՅՑ «Ա», Մ 1:10

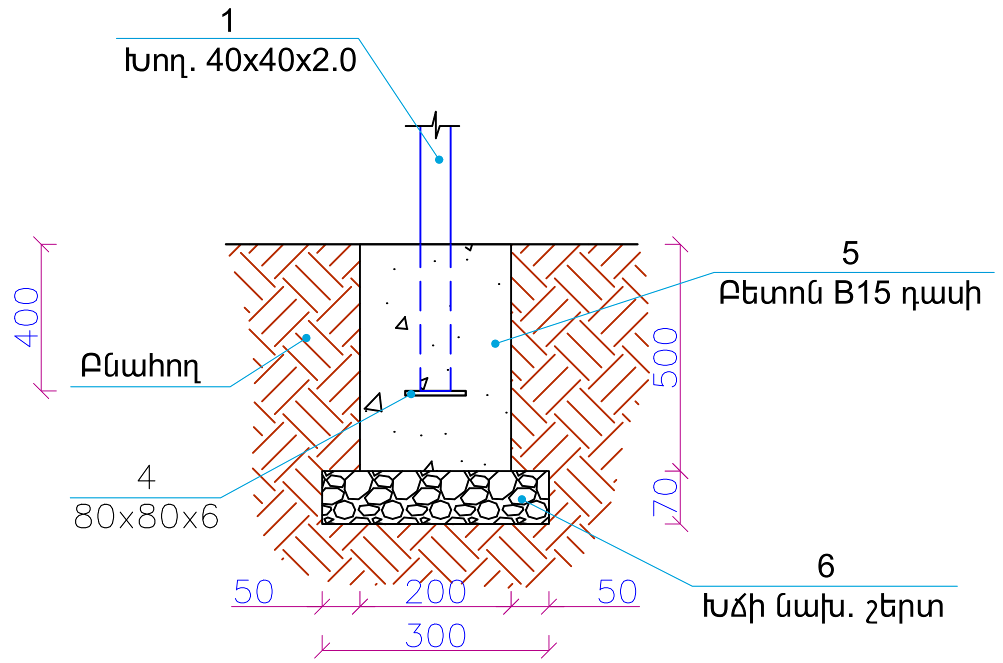

2.0 ԳՄ ՃԱՂԱՇԱՐԻ ՆՅՈՒԹԱԾԱԽՍԻ ՄԱՍՆԱԳԻՐ

ԴԻՐՔ	ՆՇԱՆԱԿՈՒՄԸ	ԱՆՎԱՆՈՒՄԸ	ՔԱՆ., ՀԱՏ	1 ԳՄ-Ի ՔԱՇԸ, ԿԳ	ԸՆԴ. ՔԱՇԸ, ԿԳ
1	ГОСТ 8639-68	□40x40x2.0 մմ - L=1200մմ	2	2.37	5.69
2	ГОСТ 8645-68	□30x30x2.0 մմ - L=4920մմ	1	1.75	8.61
3	ГОСТ 8639-68	□20x20x2.0 մմ - L=6600մմ	-	1.12	7.4
4	ГОСТ 19903-76	-6x80 մմ - L=80մմ	2	0.3 կգ հատը	0.60
4՛	Մետաղական գունդ d=40մմ - 2 հատ				0.84
5	ГОСТ 26633–2015	Բետոն B15 դասի - 0.04 մ^3			
6	СНИП 3.06.03-85	Խճի նախապատրաստական շերտ - 0.013 մ^3			
7	Ընդամենը, կգ մետաղ				23.14

ՀԱՆԳՈՒՅՑ Ա
ՆԵՐԴԻՐՈՎ ԻՐԱԿԱՆԱՑՆԵԼՈՒ ԴԵՊՔՈՒՄ

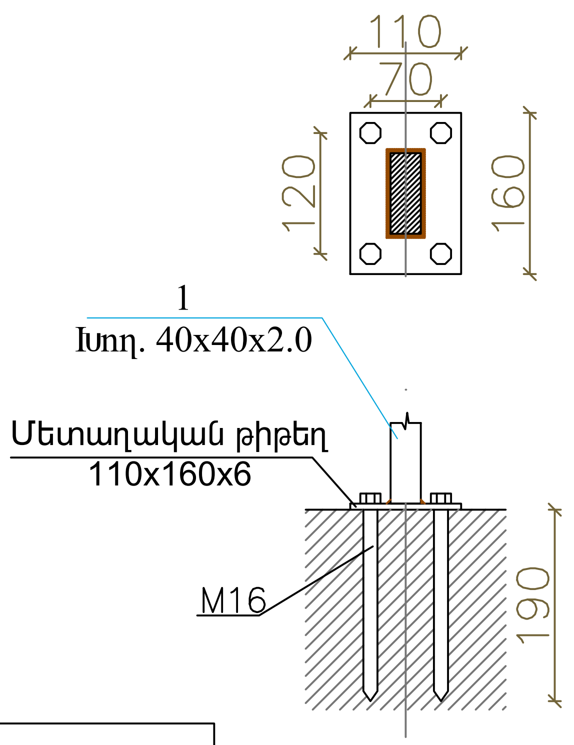

ԾԱՆՈԹՈՒԹՅՈՒՆ

1.Եռակցումը կատարել Э-46 (ԹկԻՉ 9467-75) մակնիշի էլեկտրոդներով
2.Բոլոր չափերը տրված են մմ-ով

ՆԱԽԱԳԾԱՅԻՆ ԸՆԿԵՐՈՒԹՅՈՒՆ՝		
«ԱՄԵԼԻ» ՍՊԸ «AMELI» LLC		
ՆԱԽԱԳԾԻ ՀԱՍՑԵ՝		
Աջափնյակ վարչական Ծիրագի 32 շենքի բակային տարածքի հիմնանորոգման աշխատանքներ		
ՆԱԽԱԳԾԻ ԱՆՎԱՆՈՒՄԸ՝		
ՄԵՏԱՂԱԿԱՆ ՃԱՂԱՇԱՐԻ ԴՐՎԱԳ, ՀԱՆԳՈՒՅՑ «Ա», ՄԱՍՆԱԳԻՐ		
ԹԵՐԹ՝	ԹԵՐԹԵՐ՝	ՄԱՍՇՏԱԲ՝
ՃՇ-13	18	1:100
ՏՆՕՐԵՆ՝	Ա.ԴԱՎԹՅԱՆ	
ՆԱԽԱԳԾՈՂ՝	Ա. ԹԱԴԵՎՈՍՅԱՆ	
ՍՏՈՒԳԵՑ՝	Ա.ԴԱՎԹՅԱՆ	

ՊԱՅՄԱՆԱԿԱՆ ՆՇԱՆՆԵՐ:

- ԱՐԵՎԱՅԻՆ ՄԻԱԵՂՋՈՒՐ ԼՈՒՍԱՏՈՒ 6.1Մ
- ԱՐԵՎԱՅԻՆ ԼՈՒՍԱՏՈՒ 4.0Մ
- ԱՐԵՎԱՅԻՆ ԵՐԿԵՂՋՈՒՐ ԼՈՒՍԱՏՈՒ 6.1Մ

ՆԱԽԱԳԾԱՅԻՆ ԸՆԿԵՐՈՒԹՅՈՒՆ՝

«ԱՄԷԼԻ» ՍՊԸ
«AMELI» LLC

ՆԱԽԱԳԾԻ ՀԱՍՑԵ՝

Աջափնյակ վարչական Շիրազի 32 շենքի բակային տարածքի հիմնանորոգման աշխատանքներ

ՆԱԽԱԳԾԻ ԱՆՎԱՆՈՒՄԸ՝

ԼՈՒՍԱՏՈՒՆԵՐԻ ՏԵՂԱԿԱՅՄԱՆ ՀԱՏԱԿԱԳԻԾ

ԹԵՐԹ՝	ԹԵՐԹԵՐ՝	ՄԱՍՇՏԱԲ՝
ԷL-1	18	1:400

ՏՆՕՐԵՆ՝	Ա.ԴԱՎԹՅԱՆ	[signature]
ՆԱԽԱԳԾՈՂ՝	Ա. ԹԱԴԵՎՈՍՅԱՆ	[signature]
ՍՏՈՒԳԵՑ՝	Ա.ԴԱՎԹՅԱՆ	[signature]

Լուսավորության միաեղջյուր բարձակով հենասյան ընդհանուր տեսքը

(հիմքի պաշտպանիչ բետոնը ցույց տված չէ)

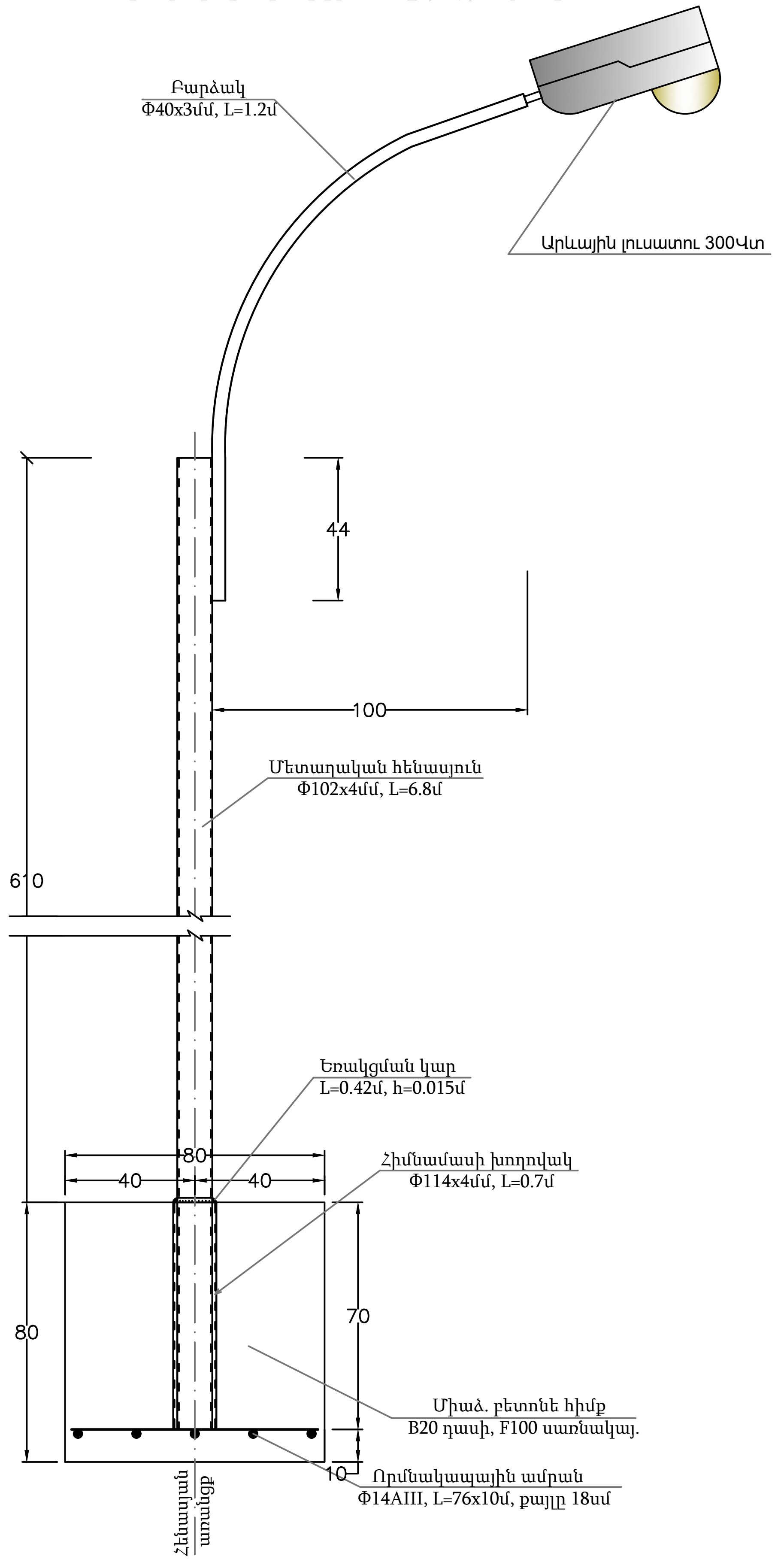

Հատակագիծ

(հիմքը ցույց տված չէ)

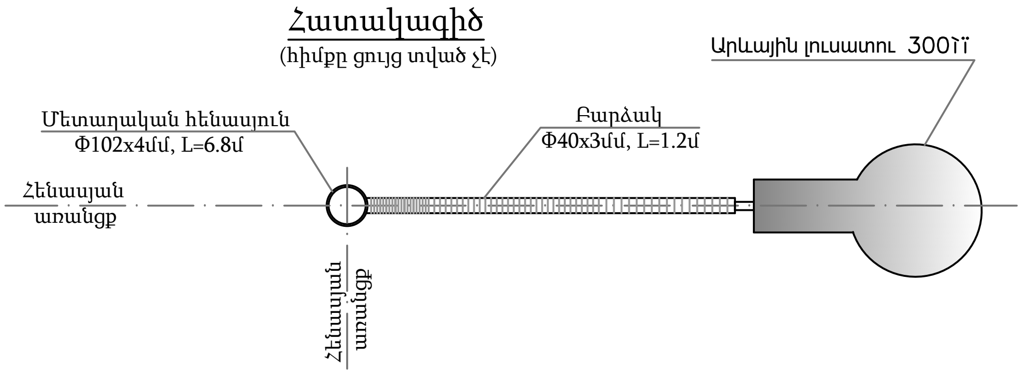

Հիմքի և փոսորակի կտրվածքը

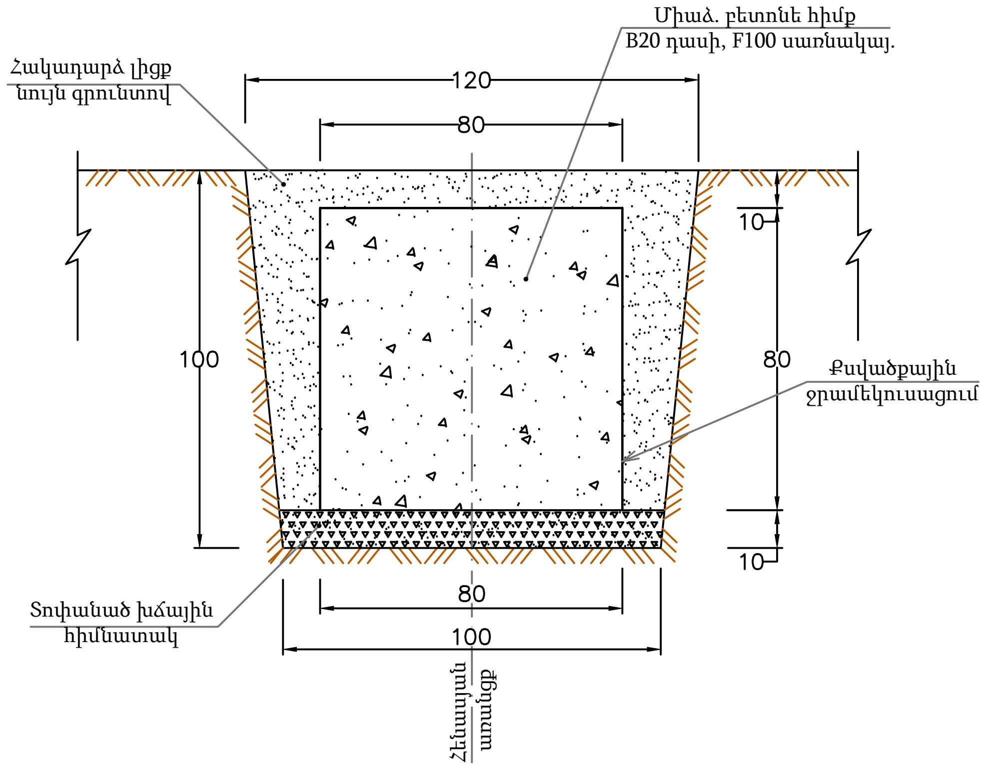

Որմնակապային ամրան

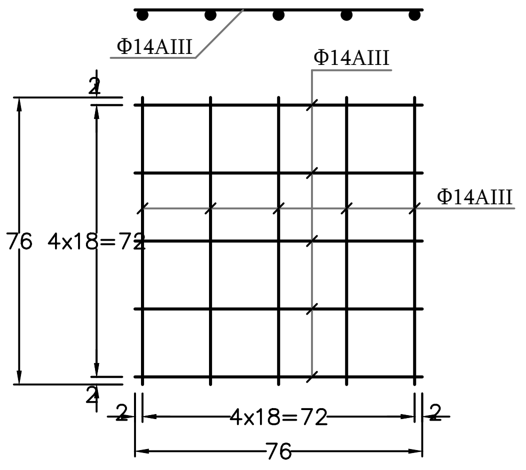

Մեկ միաեղջյուր բարձակով հենասյան տեղադրման հիմնական աշխատանքների ծավալները

Հ/հ	Աշխատանքի անվանումը	Չափի միավ.	Քանակ
1.	Փոսորակի փորում ձեռքով:	$մ^3$	1.21
2.	Խճային հիմնատակի տեղադրում և տոփանում h=10սմ:	$մ^3$	0.1
3.	Միաձ. բետոնե հիմքի տեղադրում, B20 դասի:	$մ^3$	0.512
4.	Բետոնե հիմքի ջրամեկուսացում տաք հեղուկ բիտումով:	$մ^2$	3.2
5.	Որմնակապային ամրանի տեղադրում Φ14AIII, l=7.6մ, m=9.18կգ:	հատ	1
6.	Հիմնամասի խողովակի մոնտաժում՝ Φ114x4մմ, L=0.7մ:	հատ	1
7.	Հենասյան մոնտաժում Φ102x4մմ, L=6.8մ:	հատ	1
8.	Բարձակ Φ40x3մմ, L=1.2մ:	հատ	1
9.	Արևային լուսատու 300Վտ	հատ	1
10.	Հենասյան ներկում:	$մ^2$	2.18
11.	Գրունտի հակադարձ լիցք ձեռքով:	$մ^3$	0.6
12.	Ավելորդ գրունտի կույտավորում, բարձում ինքնաթափ և տեղափոխում լցակույտ:	$մ^3$	0.61

Ծանոթություն

1. Գծագրում տրված է արտաքին լուսավորության երկեղջյուր հենասյան տիպային գծագիրը:
2. Յենասյան հիմքը իրականացվում է B20 դասի և F100 սառնակայունությամբ ծանր բետոնից:
3. Յիմքի գրունտի հետ շփվող մակերեսները ջրամեկուսավում է տաք հեղուկ բիտումով:
4. Որմնակապային ամրանները նախատեսված են պարբերական պրոֆիլի Φ14AIII դասի՝ միմյանց միացվում են եռակցման միջոցով, այնուհետև հիմնամասի պողպատե խողովակին Φ114x4մմ, L=0.7մ:
5. Լուսավորության հենասյան կրող խողովակը իրենից ներկայացնում է Φ102x4մմ, L=6.8մ:
6. Յիմքի բետոնի ամրանալուց հետո հենասյունը ինքնագնաց սլաքավոր ամբարձիչով մոնտաժվում է հիմնամասի խողովակի մեջ և եռակցվում դրան:
7. Չափերը տված են «սմ»-ով:

ԹԵՐԹ՝ EL-2	ԹԵՐԹԵՐ՝ 18	ՄԱՍՇՏԱԲ՝ 1:100

«ԱՄԵԼԻ» ՍՊԸ
«AMELI» LLC

Լուսավորության երկեղջյուր բարձակով հենասյան ընդհանուր տեսքը

(հիմքի պաշտպանիչ բետոնը ցույց տված չէ)

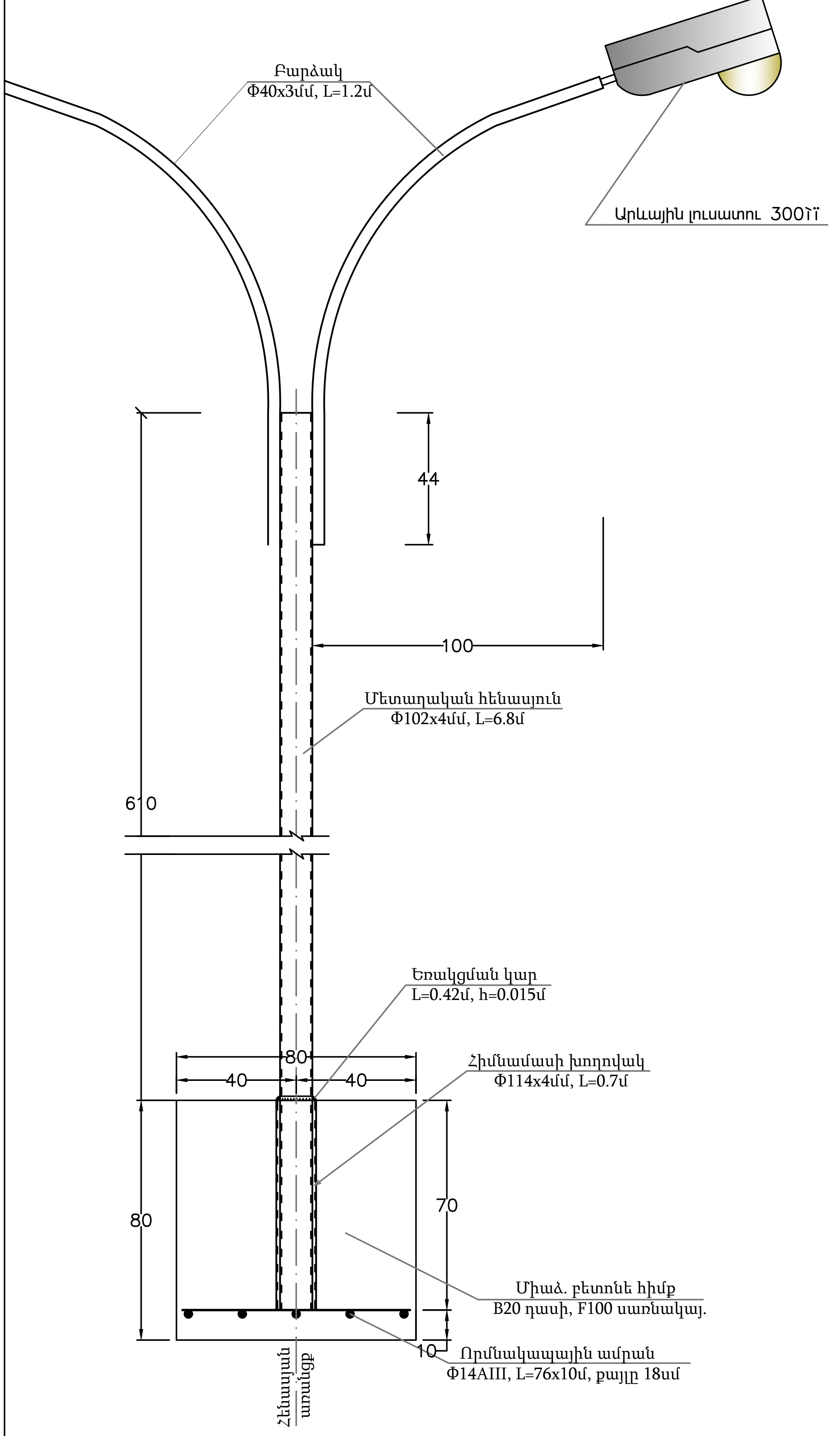

Հատակագիծ

(հիմքը ցույց տված չէ)

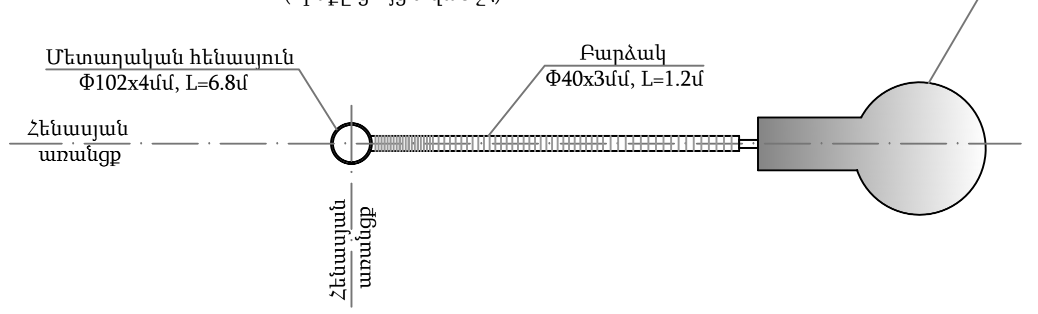

Հիմքի և փոսորակի կտրվածքը

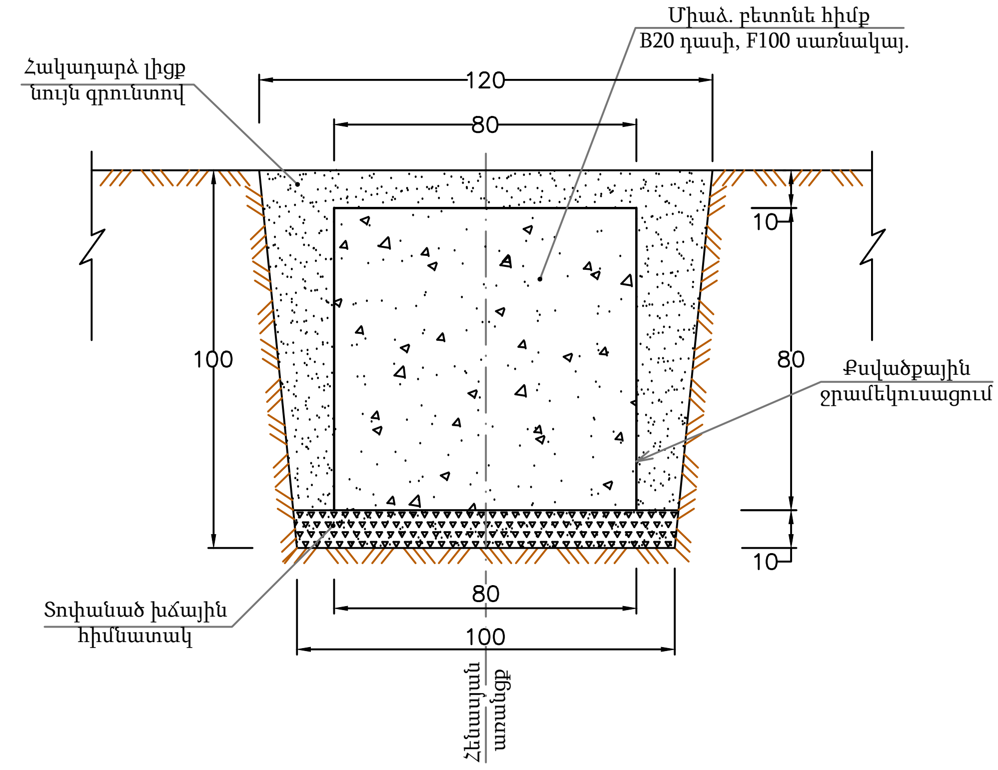

Որմնակապային ամրան

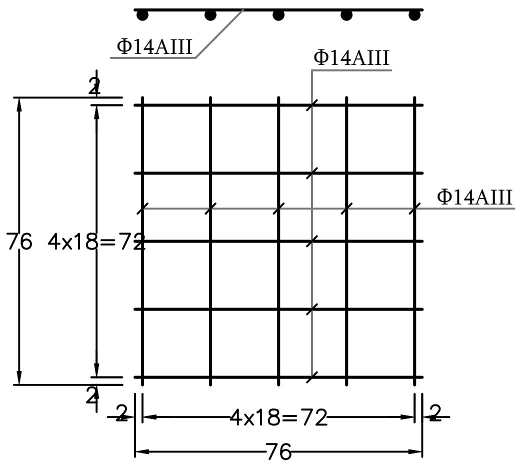

Մեկ երկեղջյուր բարձակով հենասյան տեղադրման հիմնական աշխատանքների ծավալները

Հ/հ	Աշխատանքի անվանումը	Չափի միավ.	Քանակ
1.	Փոսորակի փորում ձեռքով:	$մ^3$	1.21
2.	Խճային հիմնատակի տեղադրում և տոփանում h=10սմ:	$մ^3$	0.1
3.	Միաձ. բետոնե հիմքի տեղադրում, B20 դասի:	$մ^3$	0.512
4.	Բետոնե հիմքի ջրամեկուսացում տաք հեղուկ բիտումով:	$մ^2$	3.2
5.	Որմնակապային ամրանի տեղադրում Φ14AIII, l=7.6մ, m=9.18կգ:	հատ	1
6.	Հիմնամասի խողովակի մոնտաժում` Φ114x4մմ, L=0.7մ:	հատ	1
7.	Հենասյան մոնտաժում Φ102x4մմ, L=6.8մ:	հատ	1
8.	Բարձակ Φ40x3մմ, L=1.2մ:	հատ	2
9.	Արևային լուսատու 300Վտ	հատ	2
10.	Հենասյան ներկում:	$մ^2$	2.68
11.	Գրունտի հակադարձ լիցք ձեռքով:	$մ^3$	0.6
12.	Ավելորդ գրունտի կույտավորում, բարձում ինքնաթափ և տեղափոխում լցակույտ:	$մ^3$	0.61

Ծանոթություն

1. Գծագրում տրված է արտաքին լուսավորության երկեղջյուր հենասյան տիպային գծագիրը:
2. Հենասյան հիմքը իրականացվում է B20 դասի և F100 սառնակայունությամբ ծանր բետոնից:
3. Հիմքի գրունտի հետ շփվող մակերեսները ջրամեկուսավում է տաք հեղուկ բիտումով:
4. Որմնակապային ամրանները նախատեսված են պարբերական պրոֆիլի Φ14AIII դասի` միմյանց միացվում են եռակցման միջոցով, այնուհետև հիմնամասի պողպատե խողովակին Φ114x4մմ, L=0.7մ:
5. Լուսավորության հենասյան կրող խողովակը իրենից ներկայացնում է Φ102x4մմ, L=6.8մ:
6. Հիմքի բետոնի ամրանալուց հետո հենասյունը ինքնագնաց սլաքավոր ամբարձիչով մոնտաժվում է հիմնամասի խողովակի մեջ և եռակցվում դրան:
7. Չափերը տված են «սմ»-ով:

ՆԱԽԱԳԾԱՅԻՆ ԸՆԿԵՐՈՒԹՅՈՒՆ`		
«ԱՄԵԼԻ» ՍՊԸ «AMELI» LLC		
ՆԱԽԱԳԾԻ ՀԱՍՑԵ`		
Աջափնյակ վարչական Շիրազի 32 շենքի բակային տարածքի հիմնանորոգման աշխատանքներ		
ՆԱԽԱԳԾԻ ԱՆՎԱՆՈՒՄԸ`		
ԼՈՒՍԱՎՈՐՈՒԹՅԱՆ ԵՐԿԵՂՋՅՈՒՐ ԲԱՐՁԱԿՈՎ ՀԵՆԱՍՅԱՆ ՄՈՆՏԱԺՄԱՆ ՏԻՊԱՅԻՆ ԳԾԱԳԻՐ		
ԹԵՐԹ`	ԹԵՐԹԵՐ`	ՄԱՍՇՏԱԲ`
EL-3	18	1:100
ՏՆՕՐԵՆ`	Ա.ԴԱՎԹՅԱՆ	
ՆԱԽԱԳԾՈՂ`	Ա. ԹԱԴԵՎՈՍՅԱՆ	
ՍՏՈՒԳԵՑ`	Ա.ԴԱՎԹՅԱՆ	

ԼՈՒՍԱՎՈՐՈՒԹՅԱՆ ԴԵԿՈՐԱՏԻՎ ՀԵՆԱՍՅԱՆ ԸՆԴՀԱՆՈՒՐ ՏԵՍՔԸ
/հիմքի պաշտպանիչ բետոնը պայմանականորեն ցույց տրված չէ/
Մ1: 25

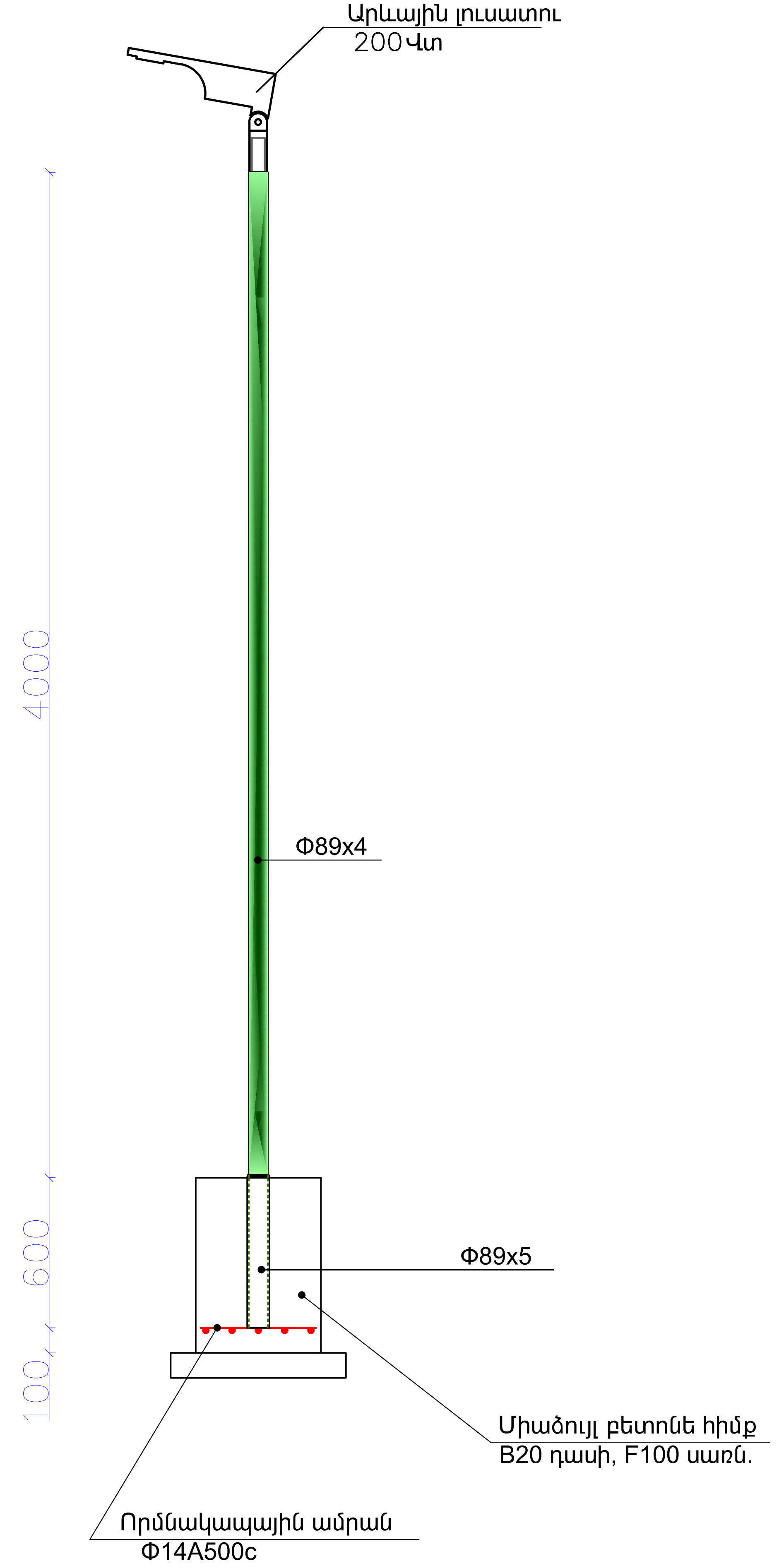

ՀՀ	ԱՇԽԱՏԱՆՔԻ ԱՆՎԱՆՈՒՄԸ	ՉԱՓ. ՄԻԱՎ.	ՔԱՆԱԿ
1	Փոսորակի մշակում ձեռքով	խմ	0.650
2	Խճային հիմնատակի տեղադրում, տոփանում, h=10սմ	խմ	0.049
3	Միաձույլ բետոնե հիմքի իրականացում, B20 դասի	խմ	0.15
4	Բետոնե հիմքի ջրամեկուսացում տաք հեղուկ բիտումով	քմ	1.50
5	Որմնակապային ամրանի տեղադրում, Φ14A500c, 4.60 գմ	տն	0.006
6	Հիմնամասի խողովակի մոնտաժում Φ102x4 մմ, 0.6 գմ	հատ	1
7	Հենասյան մոնտաժում Φ89x4 մմ	գմ	4.6
8	Մետ. թիթեղ 3x100 L=250 մմ	կգ	1.18
9	Անկյունակ 30x3 մմ	կգ	1.69
10	Արևային լուսատու 200Վտ	հատ	1
11	Կրանշտեյն, 2 հատ	կգ	1.25
12	Հենասյան ներկում	քմ	1.1
13	Բնահողի հակադարձ լիցք ձեռքով	խմ	0.451
14	Ավելորդ բնահողի բարձում ա/իննաթափեր, տեղափոխում	խմ	0.199

ՈՐՄՆԱԿԱՊԱՅԻՆ ԱՄՐԱՆ
Մ1:10

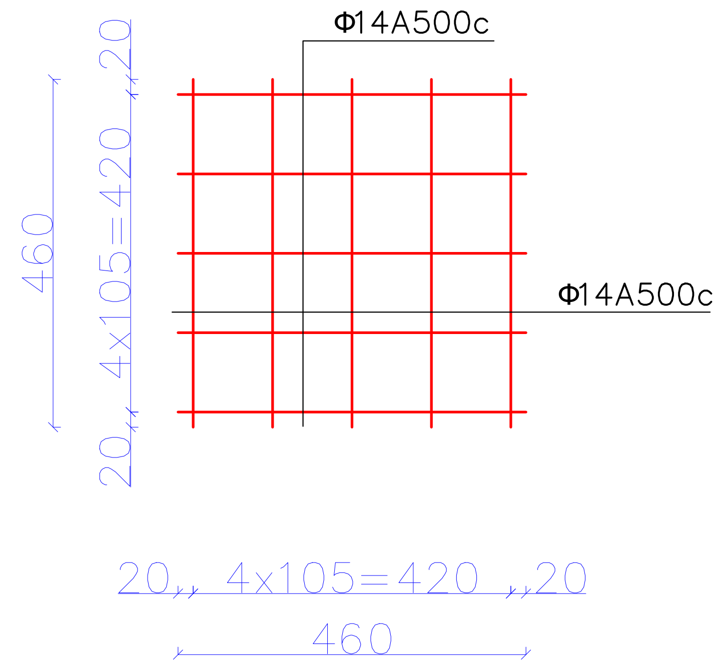

ՆԱԽԱԳԾԱՅԻՆ ԸՆԿԵՐՈՒԹՅՈՒՆ՝

«ԱՄԵԼԻ» ՍՊԸ
«AMELI» LLC

ՆԱԽԱԳԾԻ ՀԱՍՑԵ՝

Աջափնյակ վարչական Շիրազի 32 շենքի բակային տարածքի հիմնանորոգման աշխատանքներ

ՆԱԽԱԳԾԻ ԱՆՎԱՆՈՒՄԸ՝

ԱՐԵՎԱՅԻՆ ԼՈՒՍԱՎՈՐՈՒԹՅԱՆ ԴԵԿՈՐԱՏԻՎ ՀԵՆԱՍՅՈՒՆ 4Մ, ԿՏՐՎԱԾՔ, ՄԱՍՆԱԳԻՐ

ԹԵՐԹ՝	ԹԵՐԹԵՐ՝	ՄԱՍՇՏԱԲ՝
EL-3	18	1:100
ՏՆՕՐԵՆ՝	Ա.ԴԱՎԹՅԱՆ	
ՆԱԽԱԳԾՈՂ՝	Ա. ԹԱԴԵՎՈՍՅԱՆ	
ՍՏՈՒԳԵՑ՝	Ա.ԴԱՎԹՅԱՆ	

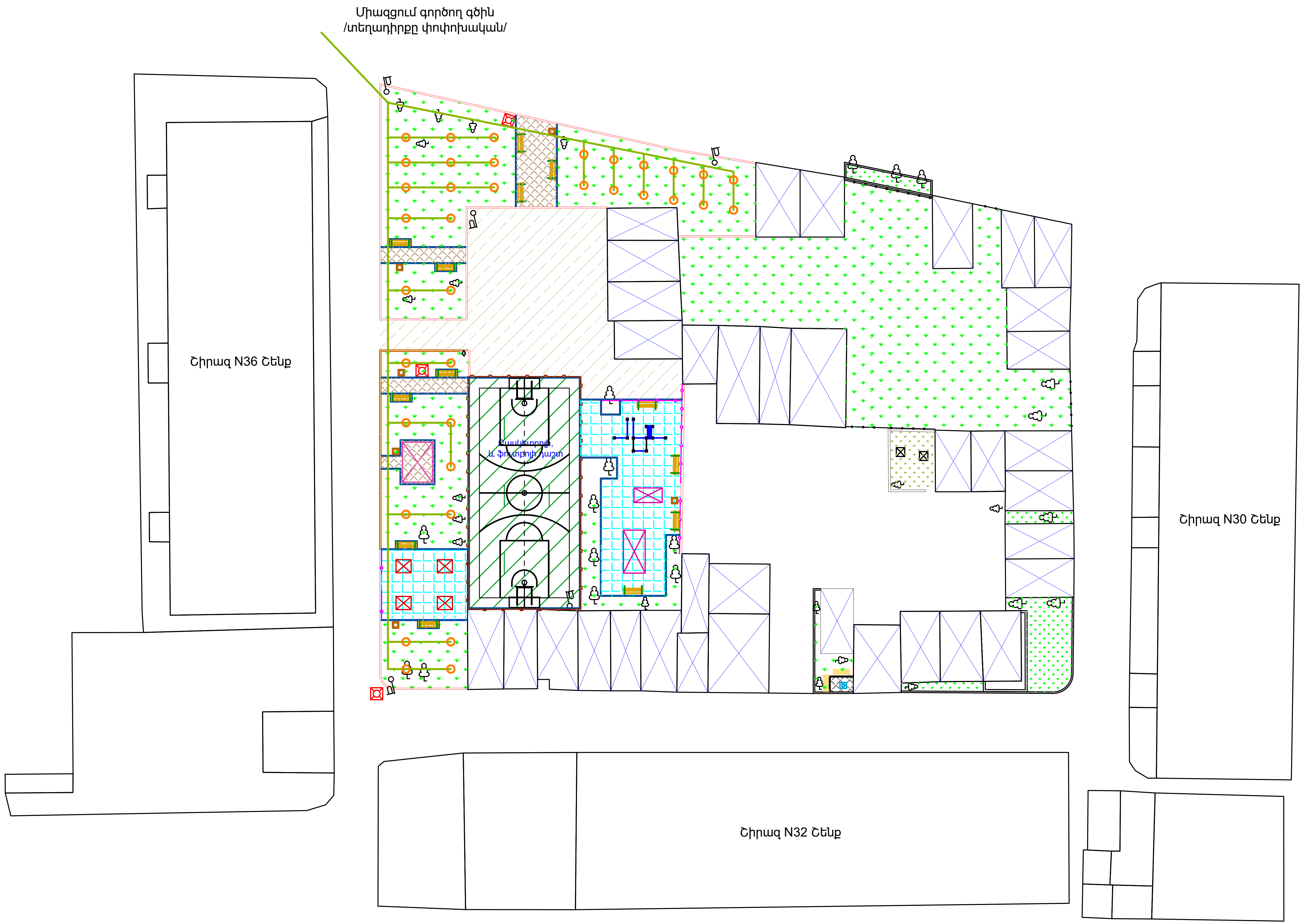

Ջրցան ցնցուղ

Կարճախողովակ փականով

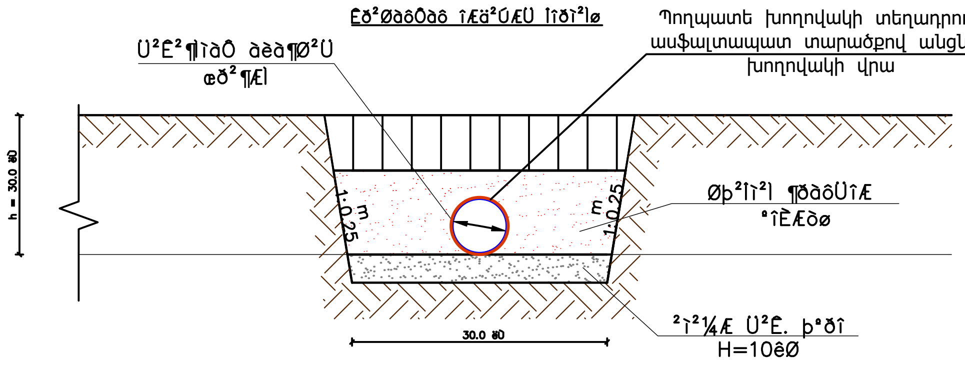

ՆԱԽԱԳԾԱՅԻՆ ԸՆԿԵՐՈՒԹՅՈՒՆ՝		
«ԱՄԵԼԻ» ՍՊԸ «AMELI» LLC		
ՆԱԽԱԳԾԻ ՀԱՍՑԵ՝		
Աջափնյակ վարչական Շիրազի 32 շենքի բակային տարածքի հիմնանորոգման աշխատանքներ		
ՆԱԽԱԳԾԻ ԱՆՎԱՆՈՒՄԸ՝		
ՈՌՈԳՈՒՄ		
ԹԵՐԹ՝	ԹԵՐԹԵՐ՝	ՄԱՍՇՏԱԲ՝
Ո-1	18	1:400
ՏՆՕՐԵՆ՝	Ա.ԴԱՎԹՅԱՆ	
ՆԱԽԱԳԾՈՂ՝	Ա. ԹԱԴԵՎՈՍՅԱՆ	
ՍՏՈՒԳԵՑ՝	Ա.ԴԱՎԹՅԱՆ	

ՏԵՂԵԿԱՏՎԱԿԱՆ ՑՈՒՑԱՆԱԿ

ա. օբյեկտի վերջնական տեսքի պատկեր
բ. ՃՀԱ տրամադրման ամսաթիվը և համարը
գ. Շին. թույլտվության համարը և ամսաթիվը
դ. Շին. աշխատանքների սկիզբը և ավարտը
ե. Կառուցապատողի /պատվիրատուի/ տվյալները
զ. Կառուցապատման օբյեկտի նախագծի հեղինակի տվյալները
է. Շին. աշխատանքներ իրականացնող կազմակերպության տվյալները
ը. Տեխնիկական հսկողություն իրականացնող կազմակերպության տվյալները

ՈՒՇԱԴՐՈՒԹՅՈՒՆ

ՏԱՐԱԾՔՆԵՐԻ ՕԳՏԱԳՈՐԾՈՒՄԸ ՀԱՄԱՁԱՅՆԵՑՆԵԼ ՀԱՄԱՊԱՏԱՍԽԱՆ ՄԱՐՄԻՆՆԵՐԻ ԵՎ ՍԵՓԱԿԱՆԱՏԵՐԵՐԻ ՀԵՏ:

ԾԱՆՈԹՈՒԹՅՈՒՆ

1.Շինարարական տրանսպորտները օբյեկտ պետք է մտնեն և դուրս
գան մաքուր վիճակով` չաղտոտելով ճանապարհները շին. աղբով:
2.Շինարարական աշխատանքների կազմակերպումը և անվտանգության ապահովումը պետք է համապատասխանի "Правила охраны труда при строительстве ремонте и содержании автомобильных дорог 1993-01-01" նորմատիվային փաստաթղթին:

- ՇԻՆ. ԱՇԽԱՏԱՆՔՆԵՐԸ ՍԿՍԵԼՈՒՑ ԱՌԱՋ ԱՆՀՐԱԺԵՇՏ Է ԿԱԶՄԵԼ ԱՇԽԱՏԱՆՔՆԵՐԻ ԿԱՏԱՐՄԱՆ ՆԱԽԱԳԻԾ:
- ՇԻՆ. ՀՐԱՊԱՐԱԿԸ ԿՈՄՊԼԵԿՏԱՎՈՐԵԼ ՀԱԿԱՀՐԴԵՀԱՅԻՆ ԳՈՒՅՔՈՎ, ՇԻՆ. ՀՐԱՊԱՐԱԿԻ ՀԱԿԱՀՐԴԵՀԱՅԻՆ ԱՆՎՏԱՆԳՈՒԹՅԱՆ ՊԱՏԱՍԽԱՆԱՏՎՈՒԹՅՈՒՆԸ ԿՐՈՒՄ Է ԱՆՄԻՋԱՊԵՍ ՇԻՆԱՐԱՐՈՒԹՅԱՆ ՂԵԿԱՎԱՐԸ ԿԱՄ ՆՐԱՆ ՓՈԽԱՐԻՆՈՂ ԱՆՁԸ:
- ԱՄԲՈՂՋ ՇԻՆԱՐԱՐՈՒԹՅԱՆ ԸՆԹԱՑՔՈՒՄ ԿԱՏԱՐԵԼ ՄԻՋՈՑԱՌՈՒՄՆԵՐ ՇՐՋԱԿԱ ՄԻՋԱՎԱՅՐԻ ՊԱՀՊԱՆՈՒԹՅԱՆ ՎԵՐԱԲԵՐՅԱԼ

ՊԱՅՄԱՆԱԿԱՆ ՆՇԱՆՆԵՐ:

Բաց պահեստ
Դեղատուփ
Բետոնի ընդունման հարթակ
Շարժական լուսարձակ
Մուտք/ելք
Անվաղողերի լվացման ծորակ
W Շինարարական աղբ
Շին. հրապարակի սահմանագիծ

ՆԱԽԱԳԾԱՅԻՆ ԸՆԿԵՐՈՒԹՅՈՒՆ`

«ԱՄԵԼԻ» ՍՊԸ
«AMELI» LLC

ՆԱԽԱԳԾԻ ՀԱՍՑԵ`

Աջափնյակ վարչական Շիրազի 32 շենքի բակային տարածքի հիմնանորոգման աշխատանքներ

ՆԱԽԱԳԾԻ ԱՆՎԱՆՈՒՄԸ`

ՇԻՆՀՐԱՊԱՐԱԿԻ ԿԱԶՄԱԿԵՐՊՈՒՄ

ԹԵՐԹ`	ԹԵՐԹԵՐ`	ՄԱՍՇՏԱԲ`
ՇԿ-1	18	1:400

ՏՆՕՐԵՆ`	Ա.ԴԱՎԹՅԱՆ	[signature]
ՆԱԽԱԳԾՈՂ`	Ա. ԹԱԴԵՎՈՍՅԱՆ	[signature]
ՍՏՈՒԳԵՑ`	Ա.ԴԱՎԹՅԱՆ	[signature]